BEDIENUNGSANLEITUNG UND HINWEIS

NÁVOD NA OBSLUHU A POKYNY

LADESYSTEME AUS ALUMINIUMLEGIERUNG

METALMEC

ORIGINÁLNÍ NÁVOD

Všechna práva vyhrazena ve všech zemích

Text a obrázky byly připraveny s maximální pečlivostí, ale Metalmec S.r.l. si vyhrazuje právo změnit nebo aktualizovat zde uvedené informace za účelem opravy typografických chyb nebo nepřesností bez předchozího upozornění nebo jakékoli povinnosti s tím spojené.

Obsah tohoto návodu je čistě technický a je majetkem společnosti Metallmec S.r.l. Tento návod je dodáván v tištěné podobě.

Tento návod nesmí být použit, a to ani částečně, bez předchozího písemného souhlasu Metallmec. S.r.l. přeložen do jiných jazyků, upraven nebo jinak reprodukován mechanickými, elektronickými prostředky nebo zkopírován, zaznamenán nebo jinak distribuován.

Žádosti o další kopie této příručky by měly být směrovány na společnost Metalmec S.r.l..

Zákaz kopírování a šíření apod. platí i pro elektronický formát.Práva vlastníka společnosti jsou chráněna zákonem.

Společnost Metalmec S.r.l. doporučuje pečlivě si přečíst tento návod a všechny dokumenty související s produktem, jako je obecný katalog, který uvádí konkrétní technické údaje zakoupeného produktu.

Obsahuje všechny informace, které potřebujete ke správnému používání zakoupeného produktu.Žádáme proto uživatele, aby pečlivě dodržoval pokyny zde uvedené a přečetl si všechny části návodu.

Vyzýváme vás t, abyste kontaktovali Metalmec S.r.l. v případě potřebných náhradních dílů, volby speciálního vybavení. Obsah na první stránce usnadňuje vyhledání v této příručce.

Pokyny uvedené v tomto návodu jsou: ORIGINÁLNÍM NÁVODEM K POUŽITÍ

1.1 OBECNÉ INFORMACE

1.2 ÚVOD

1.3 ADRESA VÝROBCE A ŽÁDOSTI O INFORMACE

1.4 BEZPEČNOSTNÍ PŘEDPISY UVEDENÉ V NÁVODU

1.5 SLOVNÍK A POUŽITÉ TERMINOLOGIE

1.6 KVALIFIKACE PERSONÁLU

1.7 SYMBOLY POUŽITÉ V NÁVODU

1.8 POPIS ZNAKŮ NEBEZPEČÍ, ZÁKAZU A POVINNÝCH ZNAKŮ

1.9 POPIS OSOBNÍCH OCHRANNÝCH PROSTŘEDKŮ (OOOP)

1.10 ZÁRUČNÍ PODMÍNKY

2.1 DOSTUPNÉ MODELY

2.2 URČENÉ POUŽITÍ

2.3 NESPRÁVNÉ POUŽITÍ A POUŽITÍ ZAKÁZANÉ VÝROBCEM (NESPRÁVNÉ POUŽITÍ)

3.1 PRAVIDLA PRO URČENÍ MODELU RAMPY NEBO EVENTOVÉ KOLEJNY PODLE KONKRÉTNÍ POTŘEBY UŽÍVÁNÍ PODMÍNKY POUŽÍVÁNÍ

3.2 NÁVOD K POUŽITÍ A KONKRÉTNÍ OMEZENÍ POUŽITÍ RAMP A AKČNÍCH KOLEJÍ

3.3 SYSTÉMY PRO KOTVENÍ RAMP A AKČNÍCH LIŠTY DO NAKLÁDACÍ PODLAHY

3.4 NÁVOD K POUŽITÍ A KONKRÉTNÍ OMEZENÍ POUŽITÍ PRO POHYBOVÉ MOSTKY A CHODNÍKY

4.1 OBECNÉ INFORMACE

4.1.1 POUŽITÉ TECHNICKÉ REFERENČNÍ NORMY

4.1.2 CERTIFIKACE PRODUKTU

4.1.3 PROVOZNÍ PODMÍNKY PROVOZU

4.2 LIKVIDACE ODPADU

4.3 ZBYTKOVÁ RIZIKA

4.3.1 NEBEZPEČÍ NÁRAZU A ROZDRCENÍ

4.3.2 NEBEZPEČÍ STŘIHU

4.3.3 NEBEZPEČÍ PÁDU

4.3.4 NEBEZPEČÍ Uklouznutí

4.3.5 NEBEZPEČÍ VYPNUTÍ

4.4 VÝSTRAŽNÉ SIGNÁLY

5.1 OBECNÉ INFORMACE

5.2 DODACÍ PODMÍNKY

5.2.1 BALENÍ A DOPRAVA

5.3 PŘÍPRAVA PROVOZNÍHO PROSTŘEDÍ

5.3.1 OBECNÉ INFORMACE

5.3.2 VÝBĚR UMÍSTĚNÍ A OVĚŘENÍ POŽADAVKŮ NA INSTALACI

5.3.3 POSTUPY ZVEDÁNÍ A MANIPULACE

5.3.4 ZNAČKY UMÍSTĚNÉ V PRACOVNÍ OBLASTI

5.3.5 ODPADY A ZNEČIŠTĚNÍ

5.3.6 ZDVIHACÍ ZAŘÍZENÍ

5.4 SKLADOVÁNÍ

5.5 VYBALENÍ

5.6 MONTÁŽ A UMÍSTĚNÍ

5.7 PŘÍPRAVY PŘI ROZDĚLENÍ UŽIVATELE

5.8 OBECNÉ KONTROLY

5.9 VYŘAZENÍ Z PROVOZU

6.1 OBECNĚ

6.2 OBECNÁ BEZPEČNOSTNÍ OPATŘENÍ

6.2.1 POKYNY K ÚDRŽBĚ, KTERÉ JE TŘEBA VŽDY DODRŽOVAT

6.2.2 UTAHOVACÍ MOMENTY ŠROUBŮ PRO VÝKLOPNÉ/PRUŽINOVÉ ZVEDACÍ DOKY ŘADY MS040-B/BF

6.2.3 PLÁN A INTERVALY KONTROL

6.2.4 PLÁN PREVENTIVNÍ ÚDRŽBY

1.1. Obecné informace

V případě ztráty nebo zničení této příručky je možné získat její kopii od společnosti Metalmec S.r.l. . Musí být uveden přesný model, sériové číslo a datum výroby.
Dodaný návod k produktu odpovídá stavu techniky v době dodání. Výrobce si vyhrazuje právo provádět jakékoli změny produktu, které považuje za užitečné, aniž by musel aktualizovat pokyny týkající se předchozích výrobních šarží.
Výrobce odmítá veškerou odpovědnost za výrobní ztráty a/nebo škody na majetku, lidech a zvířatech způsobené výrobkem v následujících případech:
• Nesprávné použití zakoupeného produktu nebo použití pro jiné funkce, než pro které byl navržen.
• Použití zakoupeného produktu s vozidly nebo předměty, které přesahují specifickou maximální nosnost zakoupeného produktu.
• Použití v jiných podmínkách prostředí, než jaké jsou uvedeny v kapitole 4 Bezpečnost.
• Nesprávná instalace na místě, pro které je určen.
• Nedostatečná nebo špatná pravidelná údržba.
• Úpravy nebo zásahy, které nebyly písemně odsouhlaseny nebo schváleny technickým oddělením výrobce.
• Použití v jiných prostředích, než pro které byl zakoupený produkt navržen.
• Použití neoriginálních náhradních dílů nebo dílů, které nejsou specifické pro daný model.
• Používání nevhodným, neoprávněným a nevyškoleným personálem.
• Použití osobami mladšími 18 let.
• Používání oprávněným personál, který není řádně proškolen a informován podle požadavků GVD. (D.Lgs.) 81/2008 a pozdější změny a doplňky (směrnice 89/391/ES nebo směrnice 2009/104/ES) o bezpečnosti práce.
• Použití, které není v souladu s bezpečnostní legislativou nebo s příslušnými platnými evropskými a/nebo národními právními předpisy.
• Úplné nebo částečné nedodržování těchto pokynů.
• Mimořádné události.
Odpovědnost za aplikaci níže uvedených bezpečnostních pravidel nese uživatel, který musí zajistit, že oprávněný personál:
• je způsobilý vykonávat požadovanou práci;
• zná předpisy uvedené v tomto dokumentu a svědomitě je dodržuje,
• zná obecné bezpečnostní předpisy platné pro tento typ výrobku a také předpisy platné v zemi a místě použití;
• zná bezpečnostní předpisy týkající se rizik spojených s používáním ramp, kolejí nebo můstků, jejichž účelem je překlenout vzdálenost mezi nakládací rampou nebo podobnou ložnou plochou a ložnou plochou vozidla, která může být různé úrovně.
Je nutné, aby si pracovníci technické údržby přečetli tento návod a technické údaje, prostudovali štítek se specifickými technickými údaji produktu a informace uvedené v kapitole 4.1.2. Přečetli si dokumentaci přiloženou k certifikaci produktu, která je uvedená jako nedílná součást produktu a rozuměli jí. Také musí znát a ovládat základy mechaniky.

UPOZORNĚNÍ, DOKUMENTACE POSKYTNUTÁ FIRMOU METALMEC S.R.L. SE TÝKÁ POUZE PRODUKTU ZAKOUPENÉHO KONCOVÝM ZÁKAZNÍKEM.

NESPRÁVNÉ POUŽÍVÁNÍ A INSTALACE ZAKOUPENÉHO PRODUKTU JSOU ZAKÁZÁNY, PROTOŽE JSOU SPOJENÉ S RIZIKEM V ZÁVISLOSTI NA DRUHU POUŽITÍ.

JE ODPOVĚDNOSTÍ UŽIVATELE, ABY DOPLNIL ZDE OBSAŽENÉ POKYNY KONKRÉTNÍMI PRACOVNÍMI POSTUPY PODLE MÍSTA POUŽITÍ ZAKOUPENÉHO PRODUKTU A POSKYTL DALŠÍ INFORMACE PERSONÁLU ODPOVĚDNÉMU ZA POUŽÍVÁNÍ A ÚDRŽBU ZAKOUPENÉHO PRODUKTU.

Tato příručka tvoří nedílnou součást zakoupeného produktu, na který se odkazuje, a obsahuje nezbytné informace pro:
- Správné informování obsluhy o bezpečnosti práce
- Správné zacházení a používání produktu za bezpečných podmínek;
- Důkladnou znalost zakoupeného produktu jeho použití a platných omezení;
- Správné a bezpečné provádění operací údržby;
- Vyřazení výrobku z provozu za bezpečných podmínek v souladu s platnými předpisy pro ochranu zdraví a ochranu životního prostředí.

TENTO VÝROBEK SMÍ POUŽÍVAT POUZE KVALIFIKOVANÝ PERSONÁL PROŠKOLENÝ V BEZPEČNOSTNÍCH POSTUPECH, KTERÉ JSOU V SOULADU S DOPORUČENÍMI OBSAŽENÝMI ZDE.

Zakoupený výrobek lze používat pouze v souladu se zadáním, pro které byl výslovně navržen; jakékoli jiné použití je považováno za nebezpečné a je výrobcem zakázáno.
Jakýkoli zásah vedoucí ke změně konstrukce a zamýšlenému použití zakoupeného výrobku musí být výslovně písemně schválen technickým oddělením výrobce. Výrobce si vyhrazuje právo upravit design a provést prodejní vylepšení bez upozornění zákazníků, kteří již podobné modely mají.
Q Je zakázáno provádět změny
Je zakázáno provádět na výrobku úpravy, které mohou snížit jeho bezpečnost. Zejména je zakázáno odstraňovat součásti nebo měnit konstrukci a její součásti.
Jakýkoli úpravy zakoupeného produktu jsou zakázány (i když jsou prováděny kvalifikovaným personálem); protože i takové zásahy by mohly mít vážné důsledky pro bezpečnost obsluhy a neporušenost zakoupeného produktu.
Připomínáme, že výrobce nenese občanskoprávní ani trestněprávní odpovědnost ve vztahu k částem produktu, které kupující upravil bez výslovného písemného souhlasu technického oddělení výrobce.
Zakoupený výrobek lze používat pouze pro požadavky, pro které byl výslovně navržen; jakékoli jiné použití je považováno za nebezpečné.

1.2 Úvod

Pro zajištění maximální provozní spolehlivosti provádí Metalmec S.r.l. pečlivý výběr materiálů/komponent použitých při výrobě konečného produktu. Vše je před dodáním kontrolováno podle předpisů a pro výrobní procesy jsou použity vysoké technologické standardy. Dobrá dlouhodobá výkonnost výrobku závisí na jeho správném používání a přiměřené preventivní údržbě podle pokynů uvedených v této dokumentaci.
Všechny konstrukční díly a upevňovací prvky byly navrženy a vyrobeny s takovým stupněm bezpečnosti, že mohou odolat abnormálnímu namáhání nebo alespoň vyššímu namáhání, než je uvedeno. Materiály, ze kterých je výrobek vyroben, jsou té nejlepší kvality. Před uskladněním jsou při příjmu zkontrolovány, aby byly zaručeny potřebné mechanické vlastnosti a bylo ověřeno, že nejsou poškozeny, opotřebovány a nefunkční.
Navzdory opatřením přijatým při návrhu a konstrukci je pro správné používání, bezpečnost, trvanlivost a spolehlivost zakoupeného produktu nezbytné důsledně dodržovat pokyny výrobce a používat produkt v souladu s těmito pokyny a zákonnými pokyny platnými pro zakoupený produkt v zemi/místě používání.
Účelem této příručky je poskytnout technické informace pro personál odpovědný za používání a údržbu za zakoupený produkt firmy Metalmec S.r.l..
Návod k použití s pokyny obsahuje všechny informace potřebné k pochopení způsobu instalace a správného používání zakoupeného produktu. Zejména: technický popis výrobku, podmínky jeho bezpečného používání a informace o zásazích údržby.
Pro správné používání zakoupeného výrobku se předpokládá, že pracovní prostor/místo použití odpovídá aktuálním bezpečnostním a hygienickým předpisům.

PŘED INSTALACÍ, PROVOZEM NEBO POUŽÍVÁNÍM ZAKOUPENÉHO PRODUKTU NEBO PROVÁDĚNÍM JAKÝCHKOLI ÚDRŽBY SI PŘEČTĚTE PEČLIVĚ TENTO NÁVOD A PEČLIVĚ SE ŘIĎTE UVEDENÝMI POKYNY A INFORMACEMI.

1.3 Adresa výrobce a žádosti o informace

Pro zakoupený produkt je poskytována celosvětová podpora, přičemž technický poprodejní servis koordinuje přímo výrobce.Výrobce je uživateli vždy k dispozici pro jakékoli informace/vysvětlení týkající se instalace, použití nebo údržby produktu.
Jakýkoli požadavek na informace nebo upřesnění týkající se produktu nebo zásahu poprodejního servisu u zákazníka lze adresovat na společnost Metalmec S.r.l.:
Telefon: +39 035 4945858
Fax: +39 035 4945149
E-mail: info@metalmecsrl.it

Uživatel musí klást otázky jasně a s konkrétním odkazem na tento návod a informace uvedené na typovém štítku zakoupeného produktu. Zejména musí být v dotazu uvedeny tyto informace:
- model, sériové číslo, datum výroby;
- zjištěné závady;
- Přesná adresa místa/továrny, kde je produkt instalován nebo používán;
-Kontaktní osoba.

1.4 Bezpečnostní předpisy uvedené v návodu

Předpisy, pokyny, normy a příslušné bezpečnostní poznámky popsané v různých kapitolách příručky mají za cíl stanovit systém chování a povinností, které je třeba dodržovat při provádění různých činností tak, aby byly zajištěny bezpečné podmínky pro personál, zařízení v místě konkrétního nasazení. Uvedené bezpečnostní předpisy platí pro všechny pracovníky, kteří jsou oprávněni, vyškoleni a odpovědní za provádění níže uvedených prací:

- Doprava
- Instalace
- Použití
- Administrace
- Údržba
- Čištění
- Vyřazení z provozu a likvidace,

1.5 Slovník a použitá terminologie

Použité termíny a případné zkratky jsou podrobně vysvětleny níže:
Riziko: Kombinace pravděpodobnosti a závažnosti zranění nebo poškození zdraví, které může vyplynout z nebezpečné situace;
Nebezpečí: Možný zdroj zranění nebo poškození zdraví;
Nebezpečná oblast: Jakákoli oblast uvnitř a/nebo kolem produktu, ve které přítomnost osob představuje riziko pro jejich bezpečnost a zdraví;
Zranitelná osoba: Jakákoli osoba, která se zcela nebo částečně nachází v nebezpečné oblasti;
Vhodné použití: použití zakoupeného produktu v souladu s informacemi obsaženými v návodu k použití;
Nesprávné použití: použití zakoupeného produktu, které se odchyluje od informací uvedených v tomto návodu k použití, které je výsledkem snadno předvídatelného lidského chování;
Zbytkové riziko: Nebezpečí, které nebylo možné odstranit nebo snížit v rámci plánování a proti kterému jsou ochranná zařízení (částečně nebo zcela) neúčinná;
Event Track/Dock Leveler: Nastavitelná nakládací rampa sestávající ze zavěšeného nebo samostatného panelu ovládaná ručně.
Nastavitelná nakládací rampa: Nastavitelná nakládací rampa, která je držena ve specifické poloze pomocí přímo zasunutého uzamykacího zařízení (pevného nebo pohyblivého) pro překlenutí vzdálenosti mezi nakládací rampou nebo podobnými nakládacími zónami a ložnou plochou vozidla, která se může lišit úrovně.
Plošina: Část přestavitelného nakládacího můstku ve formě desky sloužící jako průchod pro osoby nebo přepravní vozidla, s výjimkou okraje.
Nosník (vzpěra): Nosný člen nastavitelného nakládacího doku, který má tvar nosníku a je připevněn ke spodní straně plošiny.
Podpěrné prostředky: část přestavitelného doku, například ve formě kvádru, římsy nebo západky, která drží nastavitelný dok ve vodorovné klidové poloze.
Osobní ochranné pracovní prostředky (OOPP): Osobními ochrannými pracovními prostředky se rozumí jakýkoli prostředek určený k nasazení nebo použití zaměstnancem k ochraně před jedním nebo více riziky, která mohou ohrozit jeho bezpečnost nebo zdraví při práci, jakož i jakýkoli prvek nebo příslušenství, které k tomu účelu slouží.
Uživatel: Za uživatele se považuje osoba, která zakoupený výrobek používá k určenému účelu nebo jeho používáním svěří kompetentní a vhodně proškolené osobě.

V tomto návodu se termín operátor nebo kompetentní personál používá k označení osob oprávněných k instalaci zakoupeného výrobku a osob odpovědných za jeho používání a údržbu.
V návodu (kapitola 4. Bezpečnost) jsou uvedena zbytková rizika a informace, pokyny a varování/předpisy pro řešení zbytkových rizik, o které musí uživatel pečovat.

1.6 Kvalifikace personálu

Symboly uvedené v tabulce se používají v pokynech vedle tučně vytištěných poznámek k označení důležitých informací/předpisů souvisejících s požadovanou odbornou kvalifikací.

OBSLUHA: Personál, vyškolený a kvalifikovaný k používání zakoupeného produktu v kontextu aplikací, pro které byl vyroben a dodán, a v souladu s pokyny uvedenými v tomto návodu. Personál musí být schopen provést všechny potřebné práce pro správné používání zakoupeného výrobku a pro vlastní bezpečnost a bezpečnost případných zaměstnanců. Musí mít prokázané zkušenosti se správným používáním tohoto typu výrobku a být v tomto ohledu proškolen, informován a poučen.
V případě pochybností musí každé narušení nahlásit svému nadřízenému. Není oprávněn provádět údržbářské práce.

OBSLUHA VOZIDEL/ZVEDÁCÍHO A MANIPULAČNÍHO ZAŘÍZENÍ: Je oprávněna používat vozidla/zařízení ke zvedání a přemisťování materiálů (přesně podle pokynů společnosti Metalmec S.r.l.) a v souladu s legislativou platnou v zemi použití zakoupeného produktu.

OSOBA MECHANICKÉ ÚDRŽBY: Kvalifikovaný technik schopný používat produkt jako uživatel, zasahovat do mechanických dílů při seřizování, údržbě a opravách, stejně jako číst technické výkresy a seznamy náhradních dílů. V případě potřeby může dát obsluze pokyny ke správnému používání zakoupeného výrobku k určeným účelům.

TECHNIK VÝROBCE: specializovaný technik výrobce nebo jeho distributora nebo jím pověřený specializovaný technik pro složité operace, je obeznámen s výrobním procesem zakoupeného výrobku. Zásah této osoby probíhá na žádost uživatele a je s ním koordinován.

1.7 Symboly použité v návodu

V příručce jsou použity některé symboly, které upoutají pozornost čtenáře a podtrhnou některé zvláště důležité aspekty vysvětlení. Následující tabulka popisuje význam různých použitých symbolů.

Označuje nebezpečí s rizikem zranění, včetně smrti, pro uživatele. Věnujte zvláštní pozornost blokům textu označeným tímto symbolem.

Upozorňuje na možné zhoršení nebo poškození výrobku, spotřebičů nebo jiného osobního majetku kupujícího/uživatele.
Věnujte pozornost blokům textu označeným tímto symbolem.

Zobrazuje poznámku nebo poznámku o klíčových funkcích nebo užitečných informacích.
Věnujte pozornost blokům textu označeným tímto symbolem.

1.8 Popis značek nebezpečí, zákazových značek a příkazových značek

Pozor: nebezpečí pohmoždění horních a dolních končetin!

Označuje nebezpečí s rizikem zranění odpovědného personálu/uživatele. Věnujte zvláštní pozornost upozorněním a oblastem, kde je tento symbol přítomen.

Pozor: nebezpečí pořezání.
Označuje nebezpečí s rizikem zranění personálu uživatele. Je povinné nosit vhodné oblečení, jako jsou rukavice odolné proti proříznutí, boty, kombinézy atd. Věnujte zvláštní pozornost upozorněním a oblastem, kde je tento symbol přítomen.

Pozor: nebezpečí pádu.
Označuje nebezpečí s rizikem zranění odpovědného personálu/uživatele. Věnujte zvláštní pozornost upozorněním a oblastem, kde je tento symbol přítomen.

Nebezpečí kolize! Označuje nebezpečí s rizikem zranění odpovědného personálu/uživatele. Je povinné nosit vhodné oblečení jako obuv, kombinézu, helmu, rukavice atd. Věnujte zvláštní pozornost upozorněním a oblastem, kde je tento symbol přítomen.

Vstup a přecházení závory zakázáno! Označuje zákaz pro kompetentní personál/uživatele přibližovat se a překračovat oblast, kde je tato značka přítomna. Věnujte zvláštní pozornost upozorněním a oblastem, kde je tento symbol přítomen.

Čtení pokynů je povinné
Označuje povinný požadavek, aby si personál obsluhy a údržby přečetl a porozuměl obsahu dodané příručky před použitím a prováděním jakékoli údržby.

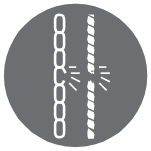

Použití Textilních popruhů je povinné
Odkazuje na předpis o zařízení, které se má používat. Před použitím řemenů vždy zkontrolujte a v každém případě provádějte pravidelné kontroly.

1.9 Popis osobních ochranných prostředků (OOP)

Personál odpovědný za používání a údržbu, který provádí různé povolené činnosti na zakoupeném výrobku, musí používat osobní ochranné prostředky, které umožňují snížit možná rizika spojená s prováděním různých činností.

POZOR

ODĚV OSOBY, KTERÁ NA VÝROBKU PRACUJE NEBO NA NĚM PROVÁDÍ ÚDRŽBU, MUSÍ SPLŇOVAT ZÁKLADNÍ BEZPEČNOSTNÍ POŽADAVKY STANOVENÉ SMĚRNICEMI EU 89/656/ES A 89/686/ES A VNITŘNÍMI PŘEDPISY.

POZOR

JE ODPOVĚDNOSTÍ KONCOVÉHO UŽIVATELE, ABY ODPOVĚDNÝ PERSONÁL PROŠEL ŠKOLENÍM O ZBYTKOVÝCH RIZICÍCH SPOJENÝCH S POSTUPY, KTERÉ SE VZTAHUJÍ, NA POUŽÍVANÉ A DODANÉ OOP. MUSÍ TAKÉ ZVÁŽIT, ZDA JSOU NUTNÉ NĚJAKÉ DOPLŇKY.

NEBEZPEČÍ

PŘI PROVÁDĚNÍ PRACÍ, KTERÉ MOHOU VÉST K NEBEZPEČNÉMU ODLETU MATERIÁLU SMĚREM K ZAMĚSTNANCŮM NEBO JINÝM OSOBÁM PRACUJÍCÍM V BLÍZKOSTI, MUSÍ OBSLUHA POUŽÍT OCHRANNÝ ŠTÍT NEBO JINÉ VHODNÉ BEZPEČNOSTNÍ POŽADAVKY

OCHRANA OBLIČEJE: Odkazuje na nařízení o používání ochranných brýlí pro personál. Tento OOP musí být vždy používán při provádění údržby nebo čištění. Používání ochranných brýlí je povinné, pokud existuje riziko odlétnutí předmětů nebo materiálů. Kod M013

Používejte ochranné a izolační rukavice!

Odkazuje na nařízení týkající se používání ochranných a izolačních rukavic pro personál. Tento OOP musí být používán vždy při používání nebo servisu výrobku. Kód M009

Používejte bezpečnostní obuv!

Odkazuje na nařízení týkající se používání bezpečnostní obuvi pro personál. Tento OOP musí být používán vždy při používání nebo servisu výrobku.

Kód M008

Používejte ochranný oděv!

Odkazuje na požadavek, aby personál nosil vhodný pracovní nebo ochranný oděv. Tento OOP musí být používán vždy při používání nebo servisu výrobku.

Kód M008

POZNÁMKA

ZDE SPECIFIKOVANÉ OOPP MUSÍ BÝT DOPLNĚNY UŽIVATELEM V ZÁVISLOSTI NA TYPU ZPRACOVÁNÍ (TYPU A MATERIÁLU SOUVISEJÍCÍHO SE ZPRACOVÁNÍM APOD.) A PŘEDCHOZÍCH PŘEDPISY A PŘEDPISECH PLATNÝCH V ZEMI POUŽITÍ

INFORMACE

PODROBNÝ POPIS SPECIÁLNÍCH "PIKTOGRAMŮ" A "OOP" PRO ZAKUPOVANÝ VÝROBEK JE POPISOVÁN V KAPITOLE 4.4 TOHOTO NÁVODU.V TOMTO ODSTAVCI JSOU POUZE „PIKTOGRAMY“ PRO UVEDENÉ „OOP“.

NEBEZPEČÍ.

NEZAŠKOLENÝ PERSONÁL NESMÍ MÍT PŘÍSTUP DO PROSTORU, KDE SE PRACUJE A KERÝ JE PRO PRODUKT VYČLENĚNÝ.

NEBEZPEČÍ

KUPUJÍCÍ SOUHLASÍ S INSTALACÍ A POUŽÍVÁNÍM ZAKOUPENÉHO ZAŘÍZENÍ V SOULADU S PŘEDPISY PRO PREVENCI ÚRAZŮ A S JEHO SPRÁVNÝM POUŽÍVÁNÍM V SOULADU S JEHO URČENÝM POUŽITÍM. ZAJIŠŤUJE JEHO PERFEKTNÍ STAV A ÚDRŽBU A PŘEBÍRÁ VEŠKEROU ODPOVĚDNOST ZA NESPRÁVNÉ POUŽÍVÁNÍ, RIZIKA A NEBEZPEČÍ VYPLÝVAJÍCÍ Z NEPŘEDVÍDANÝCH UDÁLOSTÍ A VYŠŠÍ MOCI

1.10 Záruční podmínky

Veškeré informace týkající se záručních podmínek výrobce naleznete ve Všeobecných prodejních podmínkách zveřejněných na našich webových stránkách www.metalmecsrl.it.

2. DOSTUPNÉ MODELY A JAK JE POUŽÍVAT

Společnost Metalmec S.r.l. navržené a vyrobené produkty uvedené:

Obchodní název: Rampy a NÁJEZDY z hliníkové slitiny

HLS	**HS**	**M030**	**M040**	**M050**	**M055**
M060	**M065**	**M074**	**M076**	**M085**	**M100**
M115	**M125**	**M140**	**M150**	**M160**	**M170**
M185	**M200**	**M230**	**M120S**	**M105F**	**M120F**
M130F	**MPC**	**MPCI**	**MPCP**	**MPCL**	**MO55P**
MO65P	**SH**	**MCR**	**MPI**	**MPPI**	

Obchodní název: mosty a lávky z hliníkové slitiny
MP, MPP
Poznámka dovozce: tento sortiment není do ČR dovážen

Obchodní název: Nakládací můstek/zvedací plošina z hliníkové slitiny
MPL, MS030, MS040

Obchodní název: Nájezdové rampy z hliníkové slitiny
MBAP, MBAS, MBAC
Poznámka dovozce: tento sortiment není do ČR dovážen

Obchodní název: Nájezdové klíny pro těžký provoz/mosty a kozy pro těžký provoz z hliníkové slitiny
M133, M136
Poznámka dovozce: tento sortiment není do ČR dovážen

2.2 Vhodné způsoby použití

Zakoupený produkt smí být používán pouze pracovníky, ručními nebo motorovými dopravními prostředky (např. výška vzhledem k referenční rovině (podlaha), tak jak se obecně používají nakládací rampy.

2.3 Nesprávné použití a použití zakázané výrobcem (nesprávné použití)

Zakoupený výrobek smí být použit pouze k účelům výslovně určeným výrobcem. Zejména:
- je třeba dodržovat předpisy/informace uvedené v tomto návodu;
- nepoužívejte výrobek, pokud nebyl správně nainstalován a umístěn pro zamýšlené použití;
- nenarážet na rampy ani do nich nenarážet nástroji nebo jinými prostředky, které by mohly ohrozit integritu jednotlivých součástí nebo konstrukce;
- nepoužívat rampy a mosty, jejichž nosnost není vhodná pro jízdu vozidla po nich, nebo v podmínkách, které se odchylují od podmínek uvedených v kapitole 3;

Technický popis použití;
- Nepřetěžujte rampy nebo mosty nad limity zatížení specifikované výrobcem;
- nepoužívejte výrobek mimo povolené podmínky prostředí (viz kapitola 4. Bezpečnost);
- Nepoužívejte výrobek v podmínkách, které jsou zakázány a které jsou v tomto návodu uvedeny s varováními a nebezpečími.
- Neupravujte rampy a mosty s pomocí řídicích systémů, které nejsou poskytovány výrobcem. Všechny výrobky dodávané výrobcem jsou ruční výrobky bez automatického ovládání pohybu.
- Zakoupený výrobek nepoužívejte jako pomůcku při lezení nebo k překonávání vertikálních překážek, ani jako stůl nebo židli.
- Nepoužívejte můstky, dokud nejsou dodané boční panely správně a bezpečně umístěny (pokud jsou k dispozici).
- Jiné použití, než je uvedeno v odstavci 2.2, není povoleno.

Jakákoli úprava způsobující změnu rizika ruší záruku a zbavuje výrobce veškeré přímé a nepřímé odpovědnosti (viz Všeobecné podmínky prodeje výrobce), pokud je provedena bez písemného souhlasu technického oddělení výrobce.

ANOTACE

PRO SPRÁVNÉ POUŽÍVÁNÍ PAMATUJTE, ŽE TECHNICKÉ SPECIFIKACE ZAKOUPENÉHO VÝROBKU JSOU UVEDENY NA ŠTÍTKU PŘILOŽENÉM K VÝROBKU. VIZ TAKÉ INFORMACE K POUŽITÍ V KAPITOLE 3.

.

3. POPIS TECHNICKÉHO POUŽITÍ

3.1 Pravidla pro určování modelu rampy podle konkrétní potřeby použití

Níže je uvedena řada technických předpisů a pravidel chování, které musí kupující vzít v úvahu, aby si správně vybral model, který nejlépe vyhovuje konkrétním potřebám použití.

NEBEZPEČÍ

NÍŽE UVEDENÝM INFORMACÍM MUSÍ KUPUJÍCÍ VŽDY POROZUMĚT A DODRŽOVAT JE, JINAK HROZÍ RIZIKO ÚRAZU OSOB NEBO POŠKOZENÍ MAJETKU. POKUD NĚČEMU NEROZUMÍTE, NEPOKRAČUJTE PROSÍM VE VÝBĚRU. PŘESTAŇTE PRODUKT POUŽÍVAT, ALE KONTAKTUJTE VÝROBCE METALMEC S.R.L.

Délka rampy

Při používání nesmí sklon rampy překročit maximální sklon 30 %, tj. 16,5°. Pro určení minimální délky rampy by se proto měl použít následující vzorec:

$$\textbf{DÉLKA RAMPY V METRECH (L)} = \frac{\textbf{VÝŠKOVÝ ROZDÍL V METROCH (V) x 100}}{\textbf{\% MAXIMÁLNÍ Sklon (□)}}$$

Příklad aplikace

Předpokládá se překonání výškového rozdílu H 1,20 metru. (Ve většině případů H znamená vzdálenost od země kE korbě nákladního vozu).
Aplikací výše uvedeného vzorce dostaneme:

$$\textbf{DÉLKA RAMPY V METRECH (L)} = \frac{\textbf{1,20 metru x 100}}{\textbf{30}} = \textbf{4 metry}$$

Z výše uvedeného lze usuzovat, že se mají použít rampy o délce 4 m. Poté je třeba v závislosti na hmotnosti (P) vozidla, které přes něj přejíždí, vybrat nejvhodnější model.

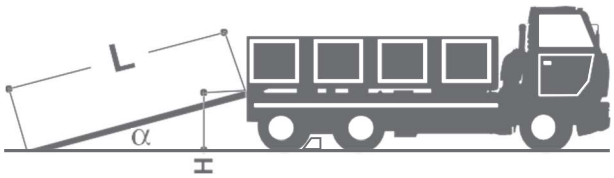

NEBEZPEČÍ

VÝŠE UVEDENÝ VZOREC URČUJE SPRÁVNOU DÉLKU RAMPY VZTAHUJÍCÍ SE K OPTIMÁLNÍMU **Sklonu 30 %.** POKUD MUSÍTE PRACOVAT SE SKLONEM MENŠÍM NEŽ 30 %, MUSÍTE SE PŘEDEM PORADIT S VÝROBCEM METALMEC S.R.L. MOŽNOST PŘIZPŮSOBENÍ RAMPY POŽADOVANÉMU POUŽITÍ NUTNO ZKONTROLOVAT.

Q nosnost
Nosnost znamená maximální zatížení, které zakoupený produkt (např. rampa nebo dvojice nájezdů) unese.

Pozor.
Nikdy nepřekračujte výrobcem stanovenou nosnost.

Nosnost je uvedena na typovém štítku ve vztahu k rozvoru vozidla, které má přes ni přejet. Pokud se změní rozvor vozidla, změní se i nosnost rampy. V každém případě, pokud se zmenší rozvor vozidla, sníží se i nosnost rampy.
Je-li používáno vozidlo s jiným rozvorem, než je uvedeno na identifikačním štítku zakoupeného výrobku, je použití výrobku zakázáno.
V tomto případě je povinné kontaktovat prodejce nebo výrobce, abyste zjistili nosnost nájezdů, které máte v poměru k rozvoru vozidla, které je musí přejíždět.
Nosnost uvedená na štítku se vztahuje k rovnoměrně rozloženému zatížení ve vztahu k různým rozvorům a minimální šířce přítlačné plochy vozidla.
V případě přejíždění ramp vozidly, jejichž náklad není rovnoměrně rozložen (např. nevýhradní smykem řízené nakladače, vysokozdvižné vozíky, rotační kultivátory apod.), bude nosnost uvedená na štítku snížena; je proto povinné kontaktovat výrobce nebo prodejce za účelem zjištění kapacity rampy ve vztahu k použitému vozidlu.

Pro zjištění nosnosti rampy při nakládání pásových vozidel ocelovými řetězy je nutné zvýšit čistou hmotnost vozidla o 15 %.

Q Tlaková plocha pásu nebo kola
Dotyková plocha pásu nebo kola vozidla, které má přejet přes rampy, nesmí být menší než plocha uvedená na štítku.

Q Přejíždění pásovými vozidly s ocelovými řetězy a válci.
Přejíždění nájezdů pásovými vozidly s ocelovými pásy a válečkovými vozidly (silniční válec) je povoleno pouze s modely nájezdů bez hran, které byly odpovídajícím způsobem připraveny (např. připevnění pryžových pásů).

NEBEZPEČÍ
SILNIČNÍ VÁLCE MUSÍ MÍT POHON 4WD.

3.2 Návod k použití a specifická omezení použití pro rampy a plošiny.

Používejte pouze rampy, které mají délku, nosnost a typ vhodné pro vozidlo, které po nich přejíždí podle údajů výrobce. Použití ramp je zakázáno ve všech případech, kdy požadavky na použití neodpovídají specifikacím výrobce.

Je povinné znát rozvor (X) a hmotnost (P) vozidla, na kterém bude muset zakoupený produkt jezdit.
Rampa nesmí být přetížena!

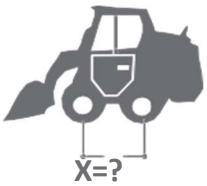

NEBEZPEČÍ

POUŽÍVÁNÍ ZAKOUPENÉHO VÝROBKU JE ZAKÁZÁNO, POKUD NENÍ ZNÁMÁ OSOVÁ VZDÁLENOST NÁPRAV (X) A HMOTNOST (P) JÍZDNÍHO VOZU A NOSNOST ZAKOUPENÉHO VÝROBKU.

Pro bezpečné a správné umístění rampy musí být ložná plocha rovnoběžná se zemí a nesmí mít sklon. Nakládané vozidlo musí mít vypnutý motor, zařazený rychlostní stupeň, zataženou ruční brzdu a kola zablokována klíny nebo jinými předměty se stejným účinkem.

Umístěte rampy vzájemně rovnoběžně a v pravém úhlu ke korbě nákladního vozu. Zkontrolujte, zda vzdálenost mezi rampami odpovídá rozchodu vozidla.

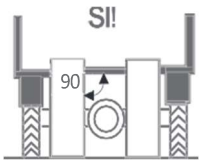

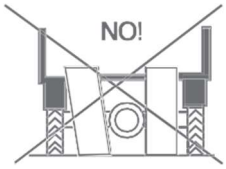

Před skutečným zahájením nájezdu správně určete dráhu nájezdu. Nekorigujte stopu za jízdy, jinak může dojít k nestabilitě s rizikem zranění osob a škod na majetku, jakož i nebezpečím pádu, uklouznutí nebo převrácení.

Je zakázáno jezdit po okrajích rampy s koly nebo housenkovými pásy, jezděte vždy středem.

Zajistěte rampu k nakládací plošině pomocí některého z doporučených kotevních systémů (viz příslušný odstavec v návodu, kapitola 3.3). Ujistěte se, že hlava rampy spočívá na ložné ploše celou svou plochou.

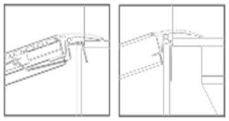

Je přísně zakázáno podepírat výrobky (rampy, mosty apod.) jakýmkoliv typem podpěry pro zvýšení jejich únosnosti.

Prudké brzdění nebo zrychlování je zakázáno, protože to může způsobit nestabilitu během používání s následkem poškození majetku nebo zranění osob.
Jízda přes výrobky (rampy, mosty atd.) rychlostí vyšší než 0,12 km/h je zakázána.
Jízda po rampách s ocelovými pásy a válečky je zakázána, pokud nebyly výrobcem upraveny speciálním vybavením (např. v případě ramp vybavených pryžovými pásy), a tedy připravených pro průjezd vozidel s válci nebo pásových vozidel s ocelovými pásy.
Doporučuje se udržovat válce nebo pásy vozidla neustále čisté, aby se zlepšila adheze mezi vozidly a rampou.
Vjíždění na rampu s vozidly, jejichž kola nebo pásové řetězy jsou špinavé, je zakázáno, aby nedošlo k poškození dráhy. Zejména se vyvarujte řízení vozidel se zaklíněnými kameny nebo úlomky zachycenými v jízdním povrchu nebo housenkových drahách.
Jízda/chůze po rampách, jejichž jízdní nebo pěší plochy jsou znečištěné olejem nebo mazivem, je zakázána.
Při použití ramp je třeba vzít v úvahu rozložení zatížení na nápravy hnacího vozidla. Těžší osa musí být vždy výše. Na spodní straně musí být nástroj, který dokáže stabilizovat stroj (obr. 1).

ANO

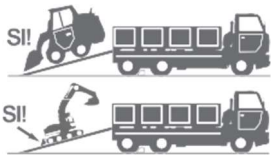

NE

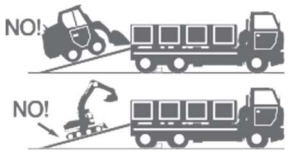

Vždy najíždějte na rampy s prázdnými lopatami nebo podobným nářadím, i když celková hmotnost nepřesahuje nosnost.
Nepoužívejte rampy jako mosty, pokud nebyly odpovídajícím způsobem připraveny výrobcem (obr. 2).

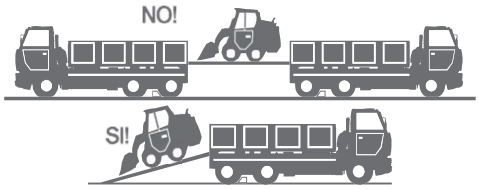

Jak je uvedeno v odstavci o údržbě, obsluha musí vždy před každým použitím vizuálně zkontrolovat součásti konstrukce a svary. Pokud jsou zjištěny závady nebo poškozené díly, je používání rampy přísně zakázáno.
NEBEZPEČÍ

NEDODRŽOVÁNÍ VÝŠE UVEDENÝCH SPECIFIKACE A PŘEDPISŮ JE NESPRÁVNÉ CHOVÁNÍ A NEPOVOLENÉ VÝROBCEM, KTERÝ SE ZŘÍKÁ JAKÉKOLI ODPOVĚDNOSTI V PŘÍPADĚ ŠKODY NA MAJETKU NEBO OSOBÁCH.

NEBEZPEČÍ

POUŽÍVÁNÍ ZAKOUPENÉHO VÝROBKU S VOZIDLY, KTERÉ HMOTNOST (P) PŘESAHUJE NOSNOST ZAKOUPENÉHO VÝROBKU, JE ZAKÁZÁNO.

3.3 Systém ukotvení nájezdů a ramp k ložné ploše

Q Karabina s ocelovým řetízkem
Ocelový řetěz je nutné zaháknout karabinou na ložnou plochu a protáhnout odpovídajícími upevňovacími systémy rampy pod pojezdovou plochou rampy. Ty mohou být následující:
- prsten
- kruhová tyč zajištěná deskami
- ocelová trubka přivařená pod skluznicí
- kruhový kus přivařený pod hlavou (konec rampy spočívající na nakládací plošině).

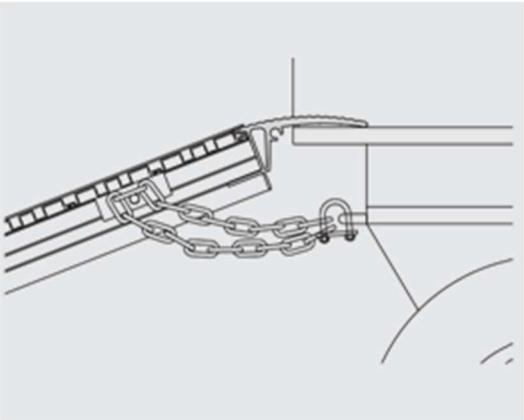

Q ocelový čep
Otvory v hlavě rampy a v ložné ploše je nutné prostrčit ocelový čep o průměru 14 mm a hlavě o průměru 24 mm.

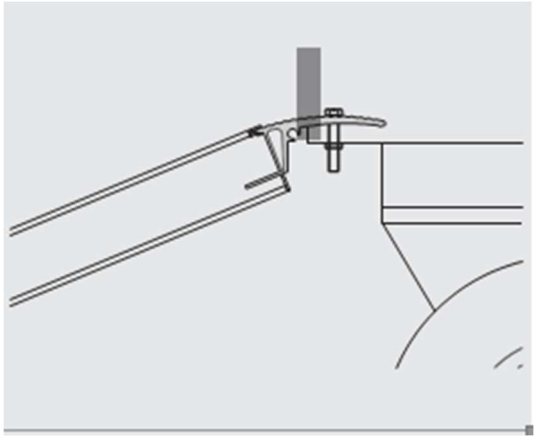

Q hliníková záložka
Mezi nakládací plošinu a její boční stěnu je pak třeba vložit hliníkovou lištu, která se nejprve zasune do hlavy rampy, aby tam byla rampa dokonale ukotvena. Tento systém ukotvení má tu výhodu, že poutko může klouzat přes většinu šířky rampy a otáčet se v hlavě, do které je vložen.

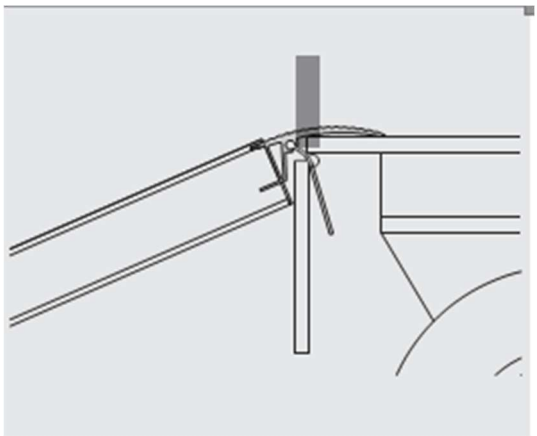

Q ocelový držák
Tento kotevní systém je nutné montovat nebo demontovat podle konkrétních potřeb použití. Pro dokonalé ukotvení je třeba horní část konzoly vložit mezi nakládací plošinu a její boční stěnu. Výhoda tohoto systému spočívá v tom, že konzolu lze posouvat po většině šířky rampy a otáčet pomocí čepu, který ji spojuje s rampou.

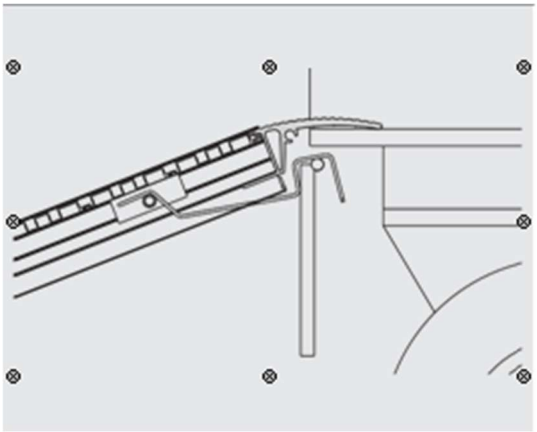

3.4 Návod k použití a specifická omezení použití pro pojezdové mosty a chodníky

• Příjezdové cesty a lávky umožňují průjezd vozidel s pryžovými pneumatikami nebo pásovými pásy a také průchod osob.
• V každém případě, pokud se sníží rozvor, sníží se i nosnost mostu.
• Doporučuje se jet po mostech rychlostí maximálně 0,3 metru/s a vyvarovat se prudkého brzdění nebo zrychlování.
• Je přísně zakázáno podpírat most, přejíždět jej ocelovými pásy, pokud není most náležitě připraven, a najíždět na okraje pomocí kol a pásů.
• Pro přejíždění pásových vozidel s ocelovými řetězy jsou vyžadovány mosty se speciálními aplikacemi.
• Použití mostů umožňuje překonat přerušení komunikace (jako jsou příkopy, kanály, stavební překážky atd.) s maximálním výškovým rozdílem 8 %.
• Most musí mít na obou koncích podepření minimálně 0,33 m.
• Můstky jsou dodávány se sklopným zábradlím/madlem (složeným pro snížení prostorových nároků při přepravě). Před použitím musí být umístěny ve svislé poloze a zajištěny speciálními dodanými zámky.
• Aby byla zajištěna lepší přilnavost při přechodu (jízda i chůze), musí být povrch udržován čistý a suchý.
• Po mobilních mostech najíždějte s vozidly, jejichž šířka housenky je alespoň 0,2 m.
• Po mostech jezděte s vozidly, jejichž plocha tlaku kol je minimálně 0,2 x 0,2 m.
• U mostů je maximální povolené rozložení zatížení na přední a zadní nápravu vozidla každý 40%-60% (ideální by bylo 50%-50%).
• Je zakázáno používat mosty se zatížením vyšším, než je uvedeno výrobcem na příslušném výkonovém štítku.
• Pokud se vlastnosti vozidla, které musí přejíždět mosty, liší od charakteristik uvedených v katalogu výrobce (například, aniž by to bylo vyčerpávající: rozvor, nerovnoměrně rozložené zatížení, rozchod kol), je nutné kontaktovat prodejce nebo kontaktovat výrobce určit nosnost mostu, který vlastníte, abyste se vyhnuli nesprávnému použití.

3.5 Návod k použití a specifická omezení použití nakládacích můstků a nákladních zvedáků

• Nakládací můstky jsou určeny pro průjezd vysokozdvižných vozíků a podobných vozíků s pěším provozem i pro pěší provoz.
• Výškový rozdíl mezi dvěma úrovněmi nesmí překročit maximální sklon 12,5 % (cca 7°).
• Aby byla zajištěna minimální bezpečnostní šířka na každé straně dopravního prostředku, musí být šířka mostu minimálně o 0,70 m větší než průjezdný/přepravní průjezd a v žádném případě nesmí být menší než 1,25 m. Pro lepší ochranu zaměstnanců je vhodné zvolit šířku mostu, která odpovídá šířce lůžka vozidla.
• Jízda je povolena pouze s vozidly s pryžovými pneumatikami.
• Jízda na vozidlech s kovovými pásy, která přicházejí do styku s konstrukcí mostu, je výslovně zakázána.
• Je zakázáno používat mosty se zatížením vyšším, než je uvedeno výrobcem na příslušném výkonovém štítku.
• Je zakázáno používat nakládací můstky v kombinaci s jakýmikoli zadními zvedacími plošinami vozidel, pokud tyto zvedací plošiny nejsou výslovně určeny pro tento účel.
• Pro bezpečné a správné umístění mostu musí být vozidlo, na kterém musí být umístěn, vždy rovnoběžně s okrajem nakládacího/vykládacího doku.
• Překrývající se konce, „hlavy“, musí spočívat alespoň 0,10 m na nakládací/vykládací rampě a na ložné ploše vozidla, pokud k ní nejsou zavěšeny.
• Ujistěte se, že zarážky pod mosty jsou správně umístěny proti plošině vozidla nebo nakládací rampě, aby se zabránilo jejich pohybu při jízdě vozidel po nich.

• Po dokončení průjezdu/přepravy vždy před vyjetím z vozidla zkontrolujte, zda byl demontován nakládací můstek.

NEBEZPEČÍ

NEDODRŽOVÁNÍ VÝŠE UVEDENÝCH INDIKACÍ A PŘEDPISŮ MŮŽE ZPŮSOBIT RIZIKA PRO MAJETEK A OSOBY A JE ZAKÁZÁNO VÝROBCEM.

4. ZABEZPEČENÍ

4.1 Obecné informace

Je odpovědností uživatele poučit personál o nebezpečích nehod, bezpečnostních zařízeních a obecných pravidlech prevence nehod stanovených směrnicemi ES a legislativou země, kde je zakoupený produkt instalován nebo používán.

Personál si musí přečíst a porozumět tomuto návodu v celém rozsahu. Máte-li jakékoli pochybnosti o správném výkladu návodu, obraťte se na výrobce Metalmec S.r.l. pro potřebná vysvětlení.

KAŽDÝ, KDO CHCE PRODUKT POUŽÍVAT, MUSÍ POZORNĚ PŘEČTĚT A POROZUMĚT INFORMACÍM OBSAŽENÝM V NÁSLEDUJÍCÍCH POKYNECH. VĚNUJTE ZVLÁŠTNÍ POZORNOST BEZPEČNOSTNÍM OPATŘENÍM UVEDENÝM V TÉTO KAPITOLE. SERVISNÍ PERSONÁL MUSÍ PŘED PROVEDENÍM JAKÉKOLI SERVISU PROHRADIT A PŘEČTĚT TENTO NÁVOD.

NEBEZPEČÍ

NEOPRÁVNĚNÉ ÚPRAVY NEBO ZÁMĚNY JEDNOHO NEBO VÍCE DÍLŮ PRODUKTU, PŘIPOJENÍ PŘÍSLUŠENSTVÍ, KTERÉ MĚNÍ POUŽITÍ PRODUKTU, NEBO POUŽÍVÁNÍ NÁHRADNÍCH DÍLŮ, KTERÉ NEJSOU DOPORUČENÉ, MŮŽE ZPŮSOBIT RIZIKO NEHODY.

POZNÁMKA

STANDARDY UVEDENÉ V TOMTO NÁVODU MOHOU VYŽADOVAT ZVLÁŠTNÍ SITUACE, KTERÉ MOHOU VZNIKNOUT BĚHEM JINÉ INSTALACE PŘÍPADNĚ JINÉ FÁZE POUŽITÍ, NEUVAŽUJTE

4.1.1 Použité referenční technické normy
Zakoupený výrobek byl navržen, vyroben a testován v souladu s následujícími normami:
• **EN 1090-3** - Provádění ocelových konstrukcí a hliníkových konstrukcí - Část 3: Technická pravidla pro provádění hliníkových konstrukcí.
• **EN 1999-1-1 -** Eurokód 9 - Navrhování hliníkových konstrukcí - Část 1-1: Obecná pravidla pro navrhování.
• **EN ISO 15613** – Požadavky a kvalifikace svařovacích procesů pro kovové materiály – díky včasnému pracovnímu testu.
• **EN ISO 15614-2** - Specifikace a kvalifikace postupů svařování kovových materiálů - Zkouška postupu svařování - Část 2: Obloukové svařování hliníku a jeho slitin.
• **EN 1398:2009** – Nastavitelné – Nakládací rampy – Bezpečnostní požadavky.

4.1.2 Certifikace produktu
Zakoupený výrobek prodávaný Metalmec S.r.l. je vybaven následující průvodní dokumentací:
- identifikace produktu (identifikační štítek připevněný ke konstrukci produktu);
- prohlášení výrobce o shodě;
- Návod k použití a upozornění.

Q Popis označení:
Na každém dodávaném a prodávaném produktu z Metalmec S.r.l. je připevněn typový štítek, na kterém jsou jasně čitelné a nesmazatelné následující informace:
1. Název společnosti a adresa výrobce
2. Obchodní jméno
3. model
4. Hmotnost jednotlivého produktu
5. Jednotlivá nosnost nebo spárovaná nosnost a odpovídající rozvory (pokud jsou použitelné)
6. Minimální kontaktní plocha kolo/rozchod (pokud existuje)
7. Datum výroby
8. Sériové číslo

Níže je uvedena faksimile typového štítku pro různé dodávané produkty.

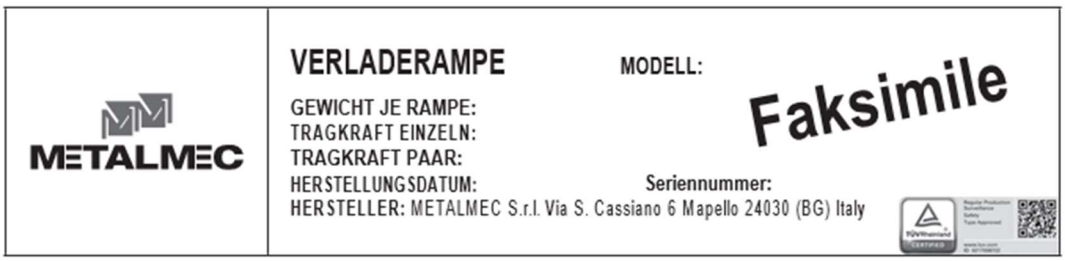
METALMEC
VERLADERAMPE
MODELL:
Faksimile
GEWICHT JE RAMPE:
TRAGKRAFT EINZELN:
TRAGKRAFT PAAR:
HERSTELLUNGSDATUM:
Seriennummer:
HERSTELLER: METALMEC S.r.l. Via S. Cassiano 6 Mapello 24030 (BG) Italy

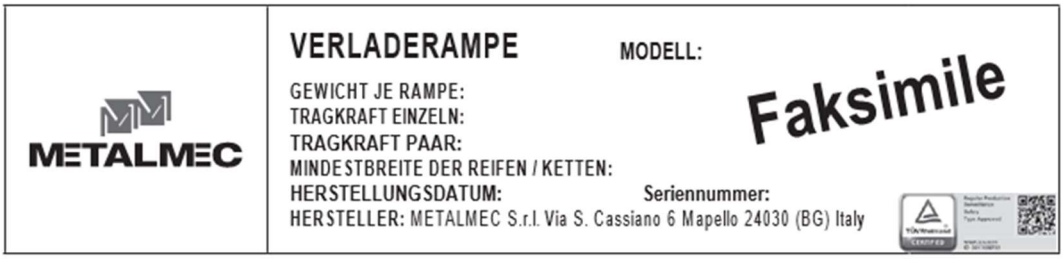
METALMEC
VERLADERAMPE
MODELL:
Faksimile
GEWICHT JE RAMPE:
TRAGKRAFT EINZELN:
TRAGKRAFT PAAR:
MINDESTBREITE DER REIFEN / KETTEN:
HERSTELLUNGSDATUM:
Seriennummer:
HERSTELLER: METALMEC S.r.l. Via S. Cassiano 6 Mapello 24030 (BG) Italy

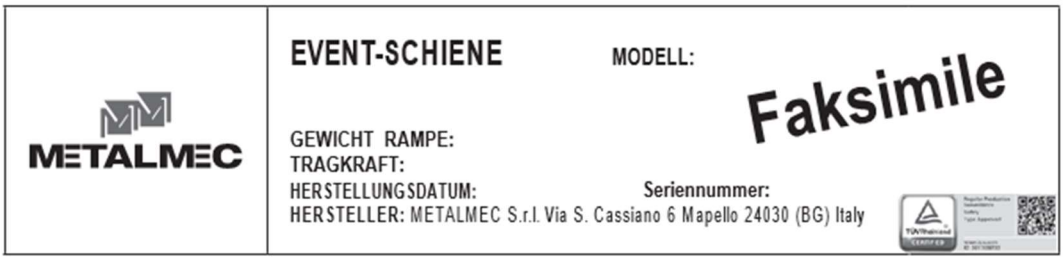
METALMEC
EVENT-SCHIENE
MODELL:
Faksimile
GEWICHT RAMPE:
TRAGKRAFT:
HERSTELLUNGSDATUM:
Seriennummer:
HERSTELLER: METALMEC S.r.l. Via S. Cassiano 6 Mapello 24030 (BG) Italy

METALMEC

FAHRBRÜCKE **MODELL:**

Faksimile

GEWICHT:
TRAGKRAFT BEI 750 mm BREITEN FAHRZEUGEN MIT GUMMIKETTEN:
TRAGKRAFT BEI 900 mm BREITEN FAHRZEUGEN MIT REIFEN:
HERSTELLUNGSDATUM: **Seriennummer:**
HERSTELLER: METALMEC S.r.l. Via S. Cassiano 6 Mapello 24030 (BG) Italy

METALMEC

LAUFBRÜCKE **MODELL:**

Faksimile

GEWICHT:
TRAGKRAFT:
HERSTELLUNGSDATUM:
SERIENNUMMER:
HERSTELLER: METALMEC S.r.l. Via S. Cassiano 6 Mapello 24030 (BG) Italy

METALMEC

ÜBERLADEBRÜCKE **MODELL:**

Faksimile

GEWICHT:
TRAGKRAFT:
HERSTELLUNGSDATUM:
SERIENNUMMER:
HERSTELLER: METALMEC S.r.l. Via S. Cassiano 6 Mapello 24030 (BG) Italy

METALMEC

LADEBORDWAND **MODELL:**

Faksimile

GEWICHT:
TRAGKRAFT:
HERSTELLUNGSDATUM:
SERIENNUMMER:
HERSTELLER: METALMEC S.r.l. Via S. Cassiano 6 Mapello 24030 (BG) Italy

METALMEC

ZUGANGSRAMPE **MODELL:**

Faksimile

GEWICHT:
TRAGKRAFT:
HERSTELLUNGSDATUM:
SERIENNUMMER:
HERSTELLER: METALMEC S.r.l. Via S. Cassiano 6 Mapello 24030 (BG) Italy

Q Prohlášení výrobce o shodě:
Na následujících stránkách jsou prohlášení poskytnutá výrobcem pro různé obchodní názvy a vyráběné modely:

METALMEC

KONFORMITÄTSERKLÄRUNG DES HERSTELLERS

(gemäß UNI CEI EN ISO/IEC 17050-1)

Das Unternehmen **METALMEC** **S.r.l.** mit Sitz in:
Via San Cassiano, 6 – 24030 Mapello (BG) - Italien

ERKLÄRT IN SEINER EIGENSCHAFT ALS HERSTELLER UNTER EIGENER VERANTWORTUNG, DASS DAS PRODUKT:

Handelsbezeichnung:	Verladerampen und Event-Schienen aus Aluminiumlegierung
Modelle:	HLS – HS – M030 – M040 – M050 – M055 – M055P – M060 – M065 – M065P– M074– M076– M085– M100– M115– M125– M140– M150– M160 – M170 – M185 – M200 – M230 – M120S – M105F – M120F – M130F – SH – MPI – MPPI – MPC – MPCP – MPCL

gemäß folgender technischer Normen vom Hersteller geplant, gebaut und geprüft wurde:

- EN 1090-3 - Ausführung von Stahltragwerken und Aluminiumtragwerken - Teil 3: Technische Regeln für die Ausführung von Aluminiumtragwerken.
- EN 1999-1-1 - Eurocode 9 - Bemessung und Konstruktion von Aluminiumtragwerken - Teil 1-1: Allgemeine Bemessungsregeln.
- EN ISO 15613 - Anforderung und Qualifizierung von Schweißverfahren für metallische Werkstoffe - aufgrund einer vorgezogenen Arbeitsprüfung.
- EN ISO 15614 -2 - Anforderung und Qualifizierung von Schweißverfahren für metallische Werkstoffe - Schweißverfahrensprüfung - Teil 2: Lichtbogenschweißen von Aluminium und seinen Legierungen.
- EN 1398:2009 - Verstellbare - Verladerampen - Sicherheitsanforderungen.

ER ERKLÄRT überdies,

dass die korrekte Verwendung des erworbenen Produktes in Übereinstimmung mit seiner Verwendungsbestimmung und entsprechend den Angaben in der mit dem Produkt mitgelieferten Bedienungsanleitung samt Hinweisen in der Verantwortung des Käufers liegt.
Anderungen jeder Art bzw. jeden Umfangs am erworbenen Produkt sind verboten.

Výrobce odmítá jakoukoli odpovědnost, přímou nebo nepřímou, vyplývající z nesprávného použití výrobku nebo z jiného použití, než je výslovně zamýšleno výrobcem. Model, kapacita, datum výroby a sériové číslo jsou uvedeny na identifikačním štítku výrobce připevněném k produktu. Obsahuje údaje uvedené níže v závislosti na typu zakoupené rampy nebo koleje

METALMEC

VERLADERAMPE MODELL:

GEWICHT JE RAMPE:
TRAGKRAFT EINZELN:
TRAGKRAFT PAAR:
HERSTELLUNGSDATUM: Seriennummer:
HERSTELLER: METALMEC S.r.l. Via S. Cassiano 6 Mapello 24030 (BG) Italy

METALMEC

VERLADERAMPE MODELL:

GEWICHT JE RAMPE:
TRAGKRAFT EINZELN:
TRAGKRAFT PAAR:
MINDESTBREITE DER REIFEN / KETTEN:
HERSTELLUNGSDATUM: Seriennummer:
HERSTELLER: METALMEC S.r.l. Via S. Cassiano 6 Mapello 24030 (BG) Italy

METALMEC

BEFAHRBARE RAMPE MODELL:

GEWICHT:
BELASTBARKEIT BEI 750 mm BREITEN FAHRZEUGEN MIT GUMMIKETTEN:
BELASTBARKEIT BEI 900 mm BREITEN FAHRZEUGEN MIT GUMMIRÄDERN:
HERSTELLUNGSDATUM: Seriennummer:
HERSTELLER: METALMEC S.r.l. Via S. Cassiano 6 Mapello 24030 (BG) Italy

METALMEC

FUßGÄNGER-RAMPE MODELL:

GEWICHT:
TRAGKRAFT:
HERSTELLUNGSDATUM: Seriennummer:
HERSTELLER: METALMEC S.r.l. Via S. Cassiano 6 Mapello 24030 (BG) Italy

METALMEC

EVENT-SCHIENE MODELL:

GEWICHT RAMPE:
TRAGKRAFT:
HERSTELLUNGSDATUM: Seriennummer:
HERSTELLER: METALMEC S.r.l. Via S. Cassiano 6 Mapello 24030 (BG) Italy

Všechny produkty dodávané Metalmec S.r.l. byly testovány a schváleny v souladu s bezpečnostními koeficienty požadovanými referenční normou. Tyto výrobky byly také zkontrolovány techniky TÜV (International Notified Body) a výrobce obdržel certifikát č. R 60098489.

Technickou dokumentaci k produktu poskytuje Metalmec S.r.l. jako právnická osoba - Via San Cassiano, 6 - 24030 Mapello (BG) - Itálie.

METALMEC

KONFORMITÄTSERKLÄRUNG DES HERSTELLERS

(gemäß UNI CEI EN ISO/IEC 17050-1)

Das Unternehmen **METALMEC** **s.r.l.** mit Sitz in:
Via San Cassiano, 6 – 24030 Mapello (BG) - Italien

ERKLÄRT IN SEINER EIGENSCHAFT ALS HERSTELLER UNTER EIGENER VERANTWORTUNG, DASS DAS PRODUKT:

Handelsbezeichnung:	Verladerampen und Event-Schienen aus Aluminiumlegierung
Modelle:	MCR - MPCI

gemäß folgender technischer Normen vom Hersteller geplant, gebaut und geprüft wurde:

- EN 1090-3 - Ausführung von Stahltragwerken und Aluminiumtragwerken - Teil 3: Technische Regeln für die Ausführung von Aluminiumtragwerken.
- EN 1999-1-1 - Eurocode 9 - Bemessung und Konstruktion von Aluminiumtragwerken - Teil 1-1: Allgemeine Bemessungsregeln.
- EN ISO 15613 - Anforderung und Qualifizierung von Schweißverfahren für metallische Werkstoffe - aufgrund einer vorgezogenen Arbeitsprüfung.
- EN ISO 15614 -2 - Anforderung und Qualifizierung von Schweißverfahren für metallische Werkstoffe - Schweißverfahrensprüfung - Teil 2: Lichtbogenschweißen von Aluminium und seinen Legierungen.
- EN 1398:2009 - Verstellbare - Verladerampen - Sicherheitsanforderungen.

ER ERKLÄRT überdies

dass die korrekte Verwendung des erworbenen Produktes in Übereinstimmung mit seiner Verwendungsbestimmung und entsprechend den Angaben in der mit dem Produkt mitgelieferten Bedienungsanleitung samt Hinweisen in der Verantwortung des Käufers liegt.
Änderungen jeder Art bzw. jeden Umfangs am erworbenen Produkt sind verboten.

Výrobce odmítá jakoukoli odpovědnost, přímou nebo nepřímou, vyplývající z nesprávného použití výrobku nebo z jiného použití, než je výslovně zamýšleno výrobcem. Model, kapacita, datum výroby a sériové číslo jsou uvedeny na identifikačním štítku výrobce připevněném k produktu. Obsahuje údaje uvedené níže v závislosti na typu zakoupené rampy.

METALMEC	**VERLADERAMPE** MODELL: GEWICHT JE RAMPE: TRAGKRAFT EINZELN: TRAGKRAFT PAAR: MINDESTBREITE DER REIFEN / KETTEN: HERSTELLUNGSDATUM: Seriennummer: HERSTELLER: METALMEC S.r.l. Via S. Cassiano 6 Mapello 24030 (BG) Italy

METALMEC	**EVENT - SCHIENE** MODELL: GEWICHT RAMPE: BELASTBARKEIT: HERSTELLUNGSDATUM: Seriennummer: HERSTELLER: METALMEC S.r.l. Via S. Cassiano 6 Mapello 24030 (BG) Italy

Všechny produkty dodávané Metalmec S.r.l. byly testovány a schváleny v souladu s bezpečnostními koeficienty požadovanými referenční normou. Tyto výrobky byly také zkontrolovány techniky TÜV (International Notified Body) a výrobce obdržel certifikát č. R 60098489.

Technickou dokumentaci k produktu poskytuje Metalmec S.r.l. jako právnická osoba - Via San Cassiano, 6 - 24030 Mapello (BG) - Itálie.

METALMEC

KONFORMITÄTSERKLÄRUNG DES HERSTELLERS

(gemäß UNI CEI EN ISO/IEC 17050-1)

Das Unternehmen **METALMEC** **s.r.l.** mit Sitz in:
Via San Cassiano, 6 – 24030 Mapello (BG) - Italien

ERKLÄRT IN SEINER EIGENSCHAFT ALS HERSTELLER UNTER EIGENER VERANTWORTUNG, DASS DAS PRODUKT:

Handelsbezeichnung:	Fahr- und Laufbrücken aus Aluminiumlegierung
Modelle:	MP - MPP

gemäß folgender technischer Normen vom Hersteller geplant, gebaut und geprüft wurde:

- EN 1090-3 - Ausführung von Stahltragwerken und Aluminiumtragwerken - Teil 3: Technische Regeln für die Ausführung von Aluminiumtragwerken.
- EN 1999-1-1 - Eurocode 9 - Bemessung und Konstruktion von Aluminiumtragwerken - Teil 1-1: Allgemeine Bemessungsregeln.
- EN ISO 15613 - Anforderung und Qualifizierung von Schweißverfahren für metallische Werkstoffe - aufgrund einer vorgezogenen Arbeitsprüfung.
- EN ISO 15614 -2 - Anforderung und Qualifizierung von Schweißverfahren für metallische Werkstoffe - Schweißverfahrensprüfung - Teil 2: Lichtbogenschweißen von Aluminium und seinen Legierungen.
- EN 1398:2009 - Verstellbare - Verladerampen - Sicherheitsanforderungen.

ER ERKLÄRT überdies

dass die korrekte Verwendung des erworbenen Produktes in Übereinstimmung mit seiner Verwendungsbestimmung und entsprechend den Angaben in der mit dem Produkt mitgelieferten Bedienungsanleitung samt Hinweisen in der Verantwortung des Käufers liegt.
Änderungen jeder Art bzw. jeden Umfangs am erworbenen Produkt sind verboten.

Výrobce odmítá jakoukoli odpovědnost, přímou nebo nepřímou, vyplývající z nesprávného použití výrobku nebo z jiného použití, než je výslovně zamýšleno výrobcem. Model, kapacita, datum výroby a sériové číslo jsou uvedeny na identifikačním štítku výrobce připevněném k produktu. Obsahuje údaje uvedené níže v závislosti na typu zakoupené rampy.

Pro jízdní můstek se používá následující značka

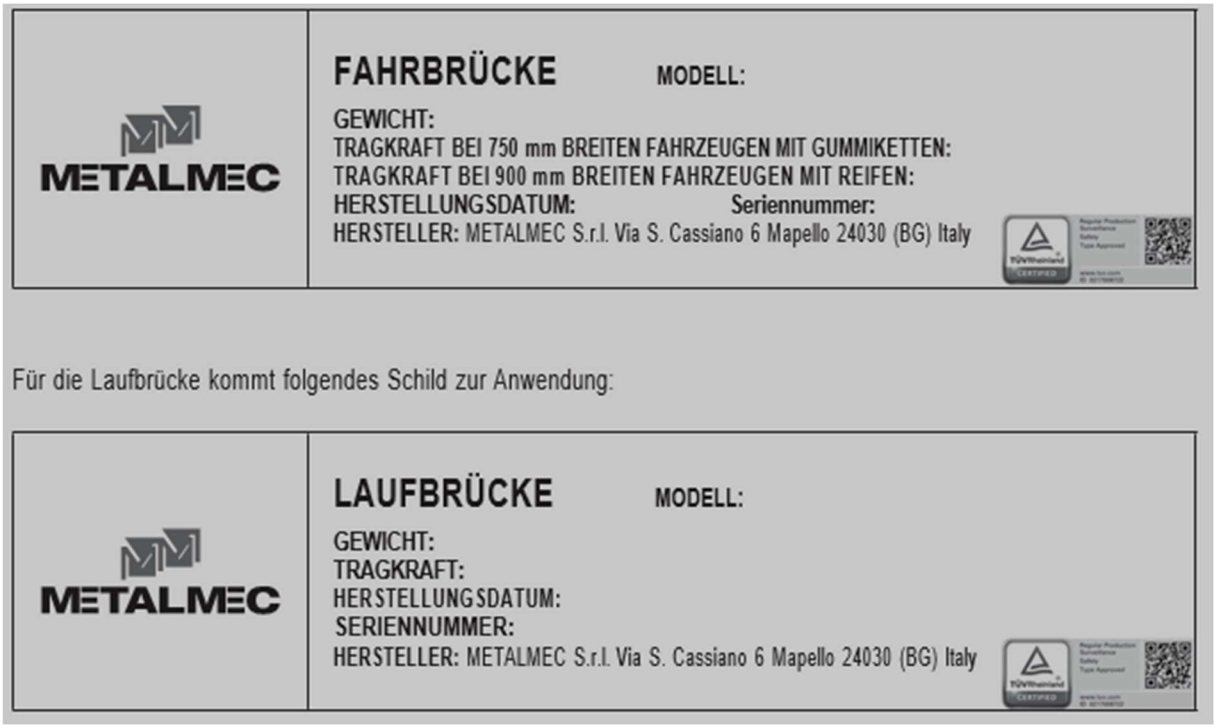

Všechny produkty dodávané Metalmec S.r.l. byly testovány a schváleny v souladu s bezpečnostními koeficienty požadovanými referenční normou. Tyto výrobky byly také zkontrolovány techniky TÜV (International Notified Body) a výrobce obdržel certifikát č. R 60098489.

Technickou dokumentaci k produktu poskytuje Metalmec S.r.l. jako právnická osoba - Via San Cassiano, 6 - 24030 Mapello (BG) - Itálie.

METALMEC

KONFORMITÄTSERKLÄRUNG DES HERSTELLERS

(gemäß UNI CEI EN ISO/IEC 17050-1)

Das Unternehmen **METALMEC** **s.r.l.** mit Sitz in:
Via San Cassiano, 6 – 24030 Mapello (BG) - Italien

ERKLÄRT IN SEINER EIGENSCHAFT ALS HERSTELLER UNTER EIGENER VERANTWORTUNG, DASS DAS PRODUKT:

Handelsbezeichnung:	Überladebrücke und Ladebordwand aus Aluminiumlegierung
Modelle:	MPL, MS030, MS040

gemäß folgender technischer Normen vom Hersteller geplant, gebaut und geprüft wurde:

- EN 1090-3 - Ausführung von Stahltragwerken und Aluminiumtragwerken - Teil 3: Technische Regeln für die Ausführung von Aluminiumtragwerken.
- EN 1999-1-1 - Eurocode 9 - Bemessung und Konstruktion von Aluminiumtragwerken - Teil 1-1: Allgemeine Bemessungsregeln.
- EN ISO 15613 - Anforderung und Qualifizierung von Schweißverfahren für metallische Werkstoffe - aufgrund einer vorgezogenen Arbeitsprüfung.
- EN ISO 15614 -2 - Anforderung und Qualifizierung von Schweißverfahren für metallische Werkstoffe - Schweißverfahrensprüfung - Teil 2: Lichtbogenschweißen von Aluminium und seinen Legierungen.
- EN 1398:2009 - Verstellbare - Verladerampen - Sicherheitsanforderungen.

ER ERKLÄRT überdies

dass die korrekte Verwendung des erworbenen Produktes in Übereinstimmung mit seiner Verwendungsbestimmung und entsprechend den Angaben in der mit dem Produkt mitgelieferten Bedienungsanleitung samt Hinweisen in der Verantwortung des Käufers liegt.
Änderungen jeder Art bzw. jeden Umfangs am erworbenen Produkt sind verboten.
Der Hersteller lehnt jede direkte bzw. indirekte Haftung ab, die auf einen unsachgemäßen Gebrauch des Produktes oder auf einen anderen Verwendungszweck, als dem ausdrücklich vom Hersteller vorgesehenen, zurückzuführen ist.

Model, kapacita, datum výroby a sériové číslo jsou uvedeny na identifikačním štítku výrobce připevněném k produktu. V závislosti na typu zakoupeného můstku nebo korby obsahuje níže uvedené údaje.

Pro můstek platí následující značka:

Všechny produkty dodávané Metalmec S.r.l. byly testovány a schváleny v souladu s bezpečnostními koeficienty požadovanými referenční normou. Tyto výrobky byly také zkontrolovány techniky TÜV (International Notified Body) a výrobce obdržel certifikát č. R 60098489.

Technickou dokumentaci k produktu poskytuje Metalmec S.r.l. jako právnická osoba - Via San Cassiano, 6 - 24030 Mapello (BG) - Itálie.

METALMEC

KONFORMITÄTSERKLÄRUNG DES HERSTELLERS

(gemäß UNI CEI EN ISO/IEC 17050-1)

Das Unternehmen **METALMEC S.r.l.** mit Sitz in:
Via San Cassiano, 6 – 24030 Mapello (BG) - Italien

ERKLÄRT IN SEINER EIGENSCHAFT ALS HERSTELLER UNTER EIGENER VERANTWORTUNG, DASS DAS PRODUKT:

Handelsbezeichnung:	Zugangsrampen, Schwerlastauffahrkeile/Schwerlastbrücken und Stützböcke aus Aluminiumlegierung
Modelle:	MBAP, MBAS, MBAC, M133, M136

gemäß folgender technischer Normen vom Hersteller geplant, gebaut und geprüft wurde:

- EN 1090-3 - Ausführung von Stahltragwerken und Aluminiumtragwerken - Teil 3: Technische Regeln für die Ausführung von Aluminiumtragwerken.
- EN 1999-1-1 - Eurocode 9 - Bemessung und Konstruktion von Aluminiumtragwerken - Teil 1-1: Allgemeine Bemessungsregeln.
- EN ISO 15613 - Anforderung und Qualifizierung von Schweißverfahren für metallische Werkstoffe - aufgrund einer vorgezogenen Arbeitsprüfung.
- EN ISO 15614 -2 - Anforderung und Qualifizierung von Schweißverfahren für metallische Werkstoffe - Schweißverfahrensprüfung - Teil 2: Lichtbogenschweißen von Aluminium und seinen Legierungen.
- EN 1398:2009 - Verstellbare - Verladerampen - Sicherheitsanforderungen.

ER ERKLÄRT überdies

dass die korrekte Verwendung des erworbenen Produktes in Übereinstimmung mit seiner Verwendungsbestimmung und entsprechend den Angaben in der mit dem Produkt mitgelieferten Bedienungsanleitung samt Hinweisen in der Verantwortung des Käufers liegt.
Änderungen jeder Art bzw. jeden Umfangs am erworbenen Produkt sind verboten.
Der Hersteller lehnt jede direkte bzw. indirekte Haftung ab, die auf einen unsachgemäßen Gebrauch des Produktes oder auf einen anderen Verwendungszweck, als dem ausdrücklich vom Hersteller vorgesehenen, zurückzuführen ist.

Model, kapacita, datum výroby a sériové číslo jsou uvedeny na identifikačním štítku výrobce připevněném k produktu. Obsahuje údaje uvedené níže.

METALMEC	**ZUGANGSRAMPE** MODELL: GEWICHT: TRAGKRAFT: HERSTELLUNGSDATUM: SERIENNUMMER: HERSTELLER: METALMEC S.r.l. Via S. Cassiano 6 Mapello 24030 (BG) Italy

METALMEC	**SCHWERLASTAUFFAHRKEIL** MODELL: GEWICHT SCHWERLASTAUFFAHRKEIL: TRAGKRAFT EINZELN: TRAGKRAFT PAAR: HERSTELLUNGSDATUM: SERIENNUMMER: HERSTELLER: METALMEC S.r.l. Via S. Cassiano 6 Mapello 24030 (BG) Italy

METALMEC	**SCHWERLASTBRÜCKE** MODELL: GEWICHT JE SCHWERLASTBRÜCKE: TRAGKRAFT EINZELN: TRAGKRAFT PAAR: HERSTELLUNGSDATUM: SERIENNUMMER: HERSTELLER: METALMEC S.r.l. Via S. Cassiano 6 Mapello 24030 (BG) Italy

METALMEC	**STÜTZBOCK** MODELL: GEWICHT JE STÜTZBOCK: TRAGKRAFT EINZELN: TRAGKRAFT PAAR: HERSTELLUNGSDATUM: SERIENNUMMER: HERSTELLER: METALMEC S.r.l. Via S. Cassiano 6 Mapello 24030 (BG) Italy

Všechny produkty dodávané Metalmec S.r.l. byly testovány a schváleny v souladu s bezpečnostními koeficienty požadovanými referenční normou. Tyto výrobky byly také zkontrolovány techniky TÜV (International Notified Body) a výrobce obdržel certifikát č. R 60098489.

Technickou dokumentaci k produktu poskytuje Metalmec S.r.l. jako právnická osoba - Via San Cassiano, 6 - 24030 Mapello (BG) - Itálie.

4.1.3 Podmínky vnějšího prostředí pro provoz

Výrobek lze použít v interiéru i exteriéru chráněný před agresivními látkami jako jsou korozivní výpary nebo velmi silné zdroje tepla.
Zakoupený produkt má být používán zejména za podmínek prostředí, které jsou následující:
Rozsah okolní teploty: od -20°C do +45°C
Použití zakoupeného produktu za podmínek, které se odchylují od uvedených, není povoleno. Zejména prostředí instalace a používání nesmí vykazovat žádnou z následujících podmínek:
- Vystavení korozivním výparům nebo výparům;
- Vystavení olejovým výparům;
- Vystavení výbušným směsím prachu, plynů nebo v takto klasifikovaných oblastech;
- Vystavení neobvyklým vibracím, nárazům nebo nárazům;
- Vystavení povětrnostním podmínkám mimo povolené limity nebo kapající vodě;
- Přítomnost jaderného záření.

4.2 Likvidace odpadu

Výrobek po instalaci a běžném používání nezpůsobuje žádné znečištění životního prostředí.

NEBEZPEČÍ

PŘIPOMÍNEJTE VÁM, ABYSTE DODRŽOVALI PLATNÉ PŘEDPISY PRO NAKLÁDÁNÍ S MINERÁLNÍM OLEJEM A ZBYTKY Z PRACOVNÍHO ŽELEZA

Likvidace toxického odpadu ve fázích sběru, přepravy a úpravy, chápaná jako nezbytná transformační práce pro recyklaci, stejně jako skládkování a skládkování, představuje činnost ve veřejném zájmu při dodržení následujících obecných zásad:
a) Musí být zabráněno jakémukoli poškození nebo ohrožení zdraví, integrity a bezpečnosti široké veřejnosti nebo jednotlivců.
b) Musí být zaručeno dodržování hygienických a zdravotních požadavků a musí být zabráněno jakémukoli riziku znečištění ovzduší, vody, půdy a podloží.
Musí být podporovány systémy pro obnovu a recyklaci materiálů a energie s přihlédnutím k ekonomickým kritériím a kritériím účinnosti.

NEBEZPEČÍ

NESPRÁVNÁ LIKVIDACE VÝROBKU JEHO VLASTNÍKEM BUDE MÍT ZA NÁSLEDEK UPLATNĚNÍ SPRÁVNÍCH POSTIHŮ STANOVENÝCH PLATNÝMI PŘEDPISY.

4.3 Zbytková rizika

Ve fázi plánování byly posouzeny všechny rizikové zóny nebo části a následně byla přijata všechna nezbytná opatření, aby se předešlo nebezpečí pro lidi a poškození komponent produktu, jak je uvedeno v předchozích odstavcích.

NEBEZPEČÍ
NEODSTRAŇUJTE STÁVAJÍCÍ OCHRANNÁ ZAŘÍZENÍ. NEDÁVEJTE NEVHODNÉ PŘEDMĚTY NEBO NÁŘADÍ DO PROVOZNÍ A PRACOVNÍ OBLASTI.

Níže je uveden souhrn zbytkových rizik.

Doporučuje se, abyste dodržovali informace a předpisy v této příručce podle typu zakoupeného produktu.

4.3.1 Nebezpečí nárazu a rozdrcení
• Nebezpečí nárazů při manipulaci, instalaci a umístění výrobku před a během jeho použití, pokud nebudou respektovány pokyny a pokyny uvedené výrobcem.
• Nebezpečí rozdrcení při manipulaci, instalaci a umístění výrobku před a během jeho použití, pokud nebudou respektovány pokyny a pokyny výrobce.
• Nebezpečí rozdrcení, pokud vstoupíte pod výrobek nebo jej použijete jako most, pokud nedodržíte pokyny a informace poskytnuté výrobcem.

NEBEZPEČÍ

JE PŘÍSNĚ ZAKÁZÁNO STÁT NEBO CHODIT POD VÝROBKEM, POUŽÍVAT HO JAKO MOST NEBO K PODOBNÝM ÚČELŮM. TOTO PLATÍ ZA VŠECH PODMÍNEK, OBZVLÁŠTĚ BĚHEM POUŽÍVÁNÍ. PŘI PŘEMÍSTĚNÍ A INSTALACI NÁSLEDUJTE VŠECHNY POKYNY VÝROBCE ZDE

Ochranné pomůcky: .

4.3.2 **Nebezpečí střihu**
• Nebezpečí střihu při manipulaci, instalaci a umístění výrobku před a během jeho použití na hrany výrobku, pokud nebudou respektovány pokyny a informace uvedené výrobcem.

Ochranné pomůcky: .

4.3.3 Nebezpečí pádu
• Nebezpečí pádu a převrácení vozidla, pokud nebudou respektovány pokyny uvedené v této příručce, zejména s odkazem na pokyny v kapitole 3.
• Je zakázáno, a to i dočasně, nechávat podél nebo na výrobku pracovní nástroje a předměty, které by mohly bránit nebo omezovat jeho použití.
• Je zakázáno lézt na výrobek při projíždění vozidel. Kromě nebezpečí sražení vozidlem hrozí i katastrofální pády.

Ochranné pomůcky:

4.3.4 Nebezpečí uklouznutí

• Jakákoli ztráta maziva nebo zbytků oleje na výrobku může způsobit sklouznutí vozidla nebo uklouznutí personálu odpovědného za instalaci a umístění před použitím.

NEBEZPEČÍ

VSTUPUJTE DO TĚCHTO OBLASTÍ POUŽÍVEJTE PROTISKLUZUJÍCÍ OBUVI A VŽDY JE UDRŽUJTE V ČISTOTĚ. PROVÁDĚJTE PRAVIDELNÉ KONTROLY V ZÁVISLOSTI NA POUŽITÍ.

Ochranné pomůcky:

4.3.5 Nebezpečí zakopnutí

• Nesprávné umístění materiálu může obecně vytvářet nebezpečí zakopnutí a částečné nebo úplné omezení pohybu. Může také způsobit riziko pádu a uklouznutí s rizikem převrácení vozidla a/nebo osoby procházející kolem.
• Před použitím se vždy ujistěte, že se na rampách a mostech nenahromadil žádný materiál. Stejně tak, aby provozní místa, průchody a únikové cesty byly bez překážek a v souladu s platnými právními předpisy.

4.4 Výstražné štítky

Na výrobku jsou umístěny štítky a piktogramy, které označují zbytková rizika a následné činnosti, které je třeba provést v souladu s bezpečnostními opatřeními uvedenými v tomto návodu.
Bezpečnostní označení má různý význam v závislosti na barvě a geometrickém tvaru.
Zejména se připomíná následující:

Význam	Provedení	Barva
Nebezpečí		žlutá
Zákaz		červená
Doporučení		Modrá
Informace		Modrá

Nedodržení bezpečnostních značek může vytvořit nebezpečnou situaci s možnými škodlivými účinky, jako je vážné zranění nebo smrt nebo poškození zařízení.
Výrobek je certifikován společností Metalmec S.r.l. vybaven výstražnými, výstražnými a povinnými značkami podle různých identifikovaných rizik, stanovenými v souladu s evropskou legislativou o grafických symbolech, které se mají používat (směrnice 92/58/EHS).

Příslušné znaky jsou jasně viditelné.

NEBEZPEČÍ

JE PŘÍSNĚ ZAKÁZÁNO ODSTRAŇOVAT VÝSTRAŽNÉ ŠTÍTKY NA VÝROBKU. Společnost METALMEC S.R.L. ZŘÍKÁ SE JAKÉKOLI ODPOVĚDNOSTI TÝKAJÍCÍ SE BEZPEČNOSTI PRODUKTU, POKUD NENÍ DODRŽEN TENTO ZÁKAZ.

NEBEZPEČÍ

UŽIVATEL JE POVINEN VYMĚNIT JAKÉKOLI VÝSTRAŽNÉ SIGNÁLY, KTERÉ SE STALY NELEGÁLNÍ NÁVODEM OPOUŠTĚNÍ.

POZNÁMKA

TYP VÝSTRAŽNÝCH ŠTÍTKŮ PŘILEPENÝCH K VÝROBKU VIZ NÍŽE uvedená část.
VE SLOUPCI „KÓD“ TABULKY UVEDENÉ V KAPITOLE 1 JE UVEDENO ČÍSLO KÓDU ŠTÍTKU, KTERÉ JE NUTNÉ SDĚLIT NAŠEMU NÁHRADNÍMU ODDĚLENÍ PRO OBJEDNÁVKU.

5. INSTALACE

5.1 Obecné informace

Tato kapitola obsahuje obecné pokyny, které se mají použít k provádění následujících operací za bezpečných podmínek:
• Vyložení zabalených produktů z kamionu po příjezdu do zařízení zákazníka.
• Typ a podmínky prostředí pro skladování balených produktů.
• Vybalení produktu.
• Přemístění zakoupeného produktu.

Je nutné, aby si adresáti této kapitoly přečetli a porozuměli v ní obsaženým pokynům, než provedou jakoukoli akci k přemístění produktu.
Je také nutné, jak je uvedeno v tomto návodu, dodržovat všechny pokyny týkající se výše uvedených opatření.
V neposlední řadě je povinností personálu odpovědného za manipulaci, nakládku a vykládku zabránit jakékoli situaci, která by mohla představovat potenciální riziko pro jejich bezpečnost a bezpečnost ostatních. Je třeba používat zdravý rozum a v případě výskytu závad nebo poškození zakoupeného produktu musí být manažer okamžitě informován.

5.2 Dodací podmínky

5.2.1 Balení a přeprava

Zakoupený výrobek je prodáván pod odpovědností METALMEC S.r.l. zasílané z výrobního závodu nebo zařízení prodejce k zákazníkovi v jednom balení nebo rozdělené do více balíků.
V závislosti na délce přepravní trasy, konkrétních požadavcích zákazníka a době, po kterou náklad zůstává v obalu
dodání probíhá následujícími způsoby:
• normální ochranný obal: výrobek je převázaný nebo zabalený do smrštitelné fólie nebo leží na jednorázové dřevěné paletě euro;
• Speciální ochranný obal pro přepravu mimo EU: produkt je převázaný nebo zabalený ve smršťovací fólii nebo leží na paletě z lisovaného dřeva o velikosti euro (která nevyžaduje tepelné ošetření ani fumigaci).
V závislosti na druhu nákladu musí být přeprava provedena uzavřenými nebo plachtovými dopravními prostředky.

Na výrobku je připevněn štítek s adresou odesílatele a příjemce zboží.
Přepravní doklad (DDT) / dodací list, který je dodáván v době expedice, obsahuje podrobný seznam produktů, které tvoří celou dodávku (včetně konkrétního odkazu na tento návod k použití a pokynů), množství a celkovou hmotnosti zboží, aby byly přítomny všechny údaje potřebné k identifikaci obsahu.

NEBEZPEČÍ

NÁSLEDUJÍCÍ BEZPEČNOSTNÍ OPATŘENÍ A VAROVÁNÍ JE NUTNÉ DODRŽOVAT, ABY ZARUČILA STABILITA A VYHNĚTE SE RIZIKŮM SPOJENÝM S PŘEMÍSTĚNÍM PRODUKTU:

- Nepokoušejte se o manipulaci, která nebyla instruována kompetentním personálem.
- K přemisťování výrobku nepoužívejte řetězy nebo ocelová lana jako postroj, protože by mohlo dojít k jeho zničení nebo poškození.
- K přemisťování výrobku používejte pouze polyesterové popruhy.
- Důležité: Polyesterové popruhy používané k přemísťování výrobku musí mít pevnost vhodnou pro hmotnost zakoupeného výrobku, který se má přemisťovat.
- Pro zvedání a přemisťování se doporučuje použít vysokozdvižný vozík, jeřáb nebo mostový jeřáb s odpovídající nosností. Musí být použity výše uvedené vhodné postroje.
- Pozor: Nestůjte pod zavěšenými břemeny.

NEBEZPEČÍ

NEPŘEKRAČUJTE LIMIT ZÁTĚŽE NA OSOBU PRO RUČNÍ PŘEPRAVU. MUSÍTE DODRŽOVAT PLATNÉ ZDRAVOTNÍ A BEZPEČNOSTNÍ PŘEDPISY. POHYB POMOCÍ ZDVIHACÍHO ZAŘÍZENÍ MUSÍ BÝT PROVÁDĚN POMOCÍ POLYSTEROVÝCH POPRUHŮ, ABY NEDOŠLO K POŠKOZENÍ STRUKTURY VÝROBKU.

NENARAZUJTE ZAKOUPENÝ VÝROBEK ANI NA NĚJ NENARAZUJTE ŽÁDNÝMI NÁSTROJI ANI JINÝMI PROSTŘEDKY, KTERÉ ZPŮSOBÍ INTEGRITY JEDNOTLIVÝCH SOUČÁSTÍ NEBO STRUKTURA MŮŽE BÝT OVLIVNĚNA.

Prováděním těchto prací pověřte pouze vyškolený personál (vazač, jeřábník atd.). Pokud velikost nákladu neumožňuje dostatečný výhled, doporučuje se, aby byl přítomen někdo, kdo bude řidiči signalizovat a sledovat všechny fáze pohybu.

5.3 Příprava provozního prostředí

5.3.1 Obecné informace

Zákazník, pro kterého je produkt určen, musí mít s výjimkami dohodnutými při sepisování smlouvy následující vybavení:
• Vhodné zvedací zařízení v souladu s břemeny, se kterými se má manipulovat.
• Jakékoli uzemnění produktu při použití venku nebo v klasifikovaných oblastech.
Instalaci provádí kvalifikovaný personál v souladu s dokumentací zaslanou zákazníkovi se zbožím. Je-li to nutné, musí zajistit, aby byla infrastruktura připravena.
Před zahájením stěhovacích a instalačních prací se zákazník musí ujistit, že obdržel, zkontroloval a porozuměl následujícím dokumentům:
• Přepravní doklad (DDT) / Dodací list – Obsahuje podrobný seznam produktů, které tvoří celou zásilku (včetně konkrétního odkazu na tento návod a poznámky), množství a celkovou hmotnost zboží.
• Návod k použití a upozornění – umožňuje vám porozumět specifickým informacím o zakoupeném produktu.

NEBEZPEČÍ

PROVOZNÍ PODMÍNKY PROSTŘEDÍ VIZ KAPITOLA 4, KTERÁ UVEDE VLASTNOSTI, KTERÉ MUSÍ MÍT PROSTŘEDÍ PRO INSTALACI A POUŽÍVÁNÍ.

..

NEBEZPEČÍ

PRÁCE PŘI VYKLÁDÁNÍ, PŘEMÍSTĚNÍ, ZVEDÁNÍ ATD. ZAKOUPENÉHO PRODUKTU NESMÍ BÝT PROVOZ ZA NEPŘÍZNIVÝCH POVĚTRNOSTNÍCH PODMÍNEK, NAPŘÍKLAD VE VĚTRU SILNÉM NEŽ 0,3 M/MINUTU.

Po obdržení zkontrolujte množství a neporušenost materiálů a v případě zjištění poškození neprodleně informujte výrobce. Rovněž se doporučuje zaznamenat jakékoli nálezy do přepravního listu (DDT)/dodacího listu.

5.3.2 Výběr místa a ověření požadavků na instalaci

Oblast pro instalaci a použití výrobku musí zákazník pečlivě určit. Musí být dostatečně velký, aby se do něj vešlo:
• Provozní oblasti
• Průchody
• Únikové cesty.
Je však jednoznačně povinností zákazníka ověřit si konečnou instalaci a její použití v souladu s příslušnými platnými předpisy.
Úroveň/podlaha místa zvolená pro instalaci a použití musí být pravidelná, rovná a v souladu s aplikačními specifikacemi. Kromě toho musí být schopno odolat hmotnostním specifikacím popsaným v této příručce pro zakoupený produkt spolu s příslušnými bezpečnostními koeficienty.
Je vyžadován minimální volný prostor, aby bylo možné zakoupený produkt přesunout/umístit v závislosti na rozměrech produktu. Je odpovědností zákazníka, v závislosti na analýze rizik provedené pro konečné zamýšlené použití, odhadnout minimální prostory potřebné pro všechny operace, jako je použití, údržba, kontrola, jakož i jakékoli tranzitní prostory, únikové cesty atd. v souladu s předpisy platnými v místě použití a platnou legislativou.

5.3.3 Postupy pro zvedání a přemisťování

Chcete-li provést operace zvedání a přesunutí zakoupeného produktu, postupujte podle níže uvedených pokynů.
Nosnost kladkostroje musí odpovídat minimálně hmotnosti použitého výrobku v souladu s požadavky bezpečnostních předpisů.
Celková hmotnost zakoupeného produktu je uvedena na identifikačním štítku.

POZNÁMKA

ZVEDÁNÍ A MANIPULACE S NÁKLADEM MUSÍ PROVÁDĚT POUZE VYŠKOLENÝ PERSONÁL, KTERÝ MÁ OPRÁVNĚNÍ A KVALIFIKACI K MANIPULACI S NÁKLADEM.
PRO POHYB BALÍČKŮ JE NUTNÉ DODRŽOVAT INFORMACE A SYMBOLY NA BALÍCÍCH. POUŽÍVEJTE VHODNÉ NÁSTROJE A VYBAVENÍ.

NEBEZPEČÍ

PŘED POUŽITÍM ZKONTROLUJTE STAV A SPRÁVNÉ UPEVNĚNÍ ZVEDÁKU PŘIPRAVENÉHO KE ZVEDÁNÍ. POUŽÍVEJTE SPRÁVNÉ POSTROJE A VYBAVENÍ (SPRÁVNÉ OOP).

Ochrana rukou

Ochrana nohou

Pásy vždy kontrolujte před manipulací i průběžně. 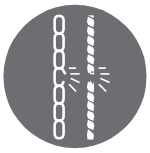

Pohyb pod zatíženým zařízením je zakázán

V pracovním prostoru se nesmí nacházet nástroje nebo materiály, které by mohly bránit v práci odpovědných pracovníků. Všechny činnosti popsané v tomto návodu nesmí provádět personál, který konzumuje látky zpomalující reakční dobu nebo toho není fyzicky schopen. Během fází popsaných v tomto návodu je odpovědný personál povinen zabránit neoprávněným osobám ve vstupu do pracovního prostoru.
Celý obvod pracovního prostoru vyhrazeného pouze pro oprávněné osoby vymezte vlastní páskou!

NEBEZPEČÍ

V PŘÍPADĚ PŘEKÁŽEK NEBO V PRACOVNÍ SITUACI, KTERÁ NEDOVOLUJE OBSLUZE DOKONALÝ VÝHLED, SE MUSÍ VYSKYTOVAT PERSONÁL MIMO AKČNÍ RÁDIUS
ZDVIHACÍHO ZAŘÍZENÍ.

NEBEZPEČÍ

NIKDY NECHOĎTE POD ZAVĚŠENÝMI BŘEMENY. NIKDY NEPŘEMÍSŤUJTE NÁKLAD PŘES MÍSTO/PŘEDNÍ PERSONÁL.

5.3.4 Značky, které mají být umístěny v pracovní oblasti

Během instalačních fází musí být v pracovní oblasti umístěny následující značky:

5.3.5 Odpadní materiály a znečištění

Obalový odpad. Bez ohledu na typ obalu (bublinová fólie nebo bublinková fólie a páska) použitý k přepravě materiálu by vybalování mělo být provedeno s odstraněnými veškerými obalovými materiály a odstraněnými veškerými spojovacími prvky nebo západkami. Odpady z obalů jsou odpady, které vznikají vybalováním u zákazníka.

POZNÁMKA

UŽIVATEL MUSÍ LIKVIDOVAT ODPAD V SOULADU S PŘEDPISY PLATNÝMI V ZEMI URČENÍ PRODUKTU. UŽIVATEL JE ODPOVĚDNÝ ZA ŠKOLENÍ SVÝCH ZAMĚSTNANCŮ, JAK ZACHÁZENÍ S RECYKLOVANÝMI MATERIÁLY

5.3.6 Zvedací zařízení

Pro některé akce popsané v následujících kapitolách:
• Vykládání a přemisťování obalů
• Vybalení
• Pohyblivé části
Je bezpodmínečně nutné používat zvedací zařízení (např.: polyesterové popruhy), které nedodává Metalmec S.r.l. jejichž použití je vyžadováno.
Informace týkající se bezpečného používání některých zvedacích zařízení (polyesterové smyčky) jsou uvedeny v následujících odstavcích.

NEBEZPEČÍ

INFORMACE UVEDENÉ V NÁSLEDUJÍCÍCH ODSTAVCÍCH O ZDVIHACÍCH ZAŘÍZENÍ JSOU POUZE ORIENTAČNÍ, V KAŽDÉM PŘÍPADĚ JE VŠAK MUSÍTE DODRŽOVAT.

Vyberte typ zvedacího zařízení podle jeho nosnosti a břemene, které má být zvednuto.
Je také nutné vzít v úvahu rozložení zatížení mezi jednotlivé body uchycení nebo navazování hmoty, které mohou být excentrické nebo nedokonale vyvážené.
Správné použití a testy účinnosti naleznete v technických listech výrobce zdvihacího zařízení.

NEBEZPEČÍ

U ZATÍŽENÍ, KTERÉ NEMÁ SVISLÉ PÁSY Z POLYESTERU, SE ZVYŠUJÍCÍ ÚHEL MEZI PÁSY SNIŽUJE NOSNOST PODLE NÁSLEDUJÍCÍHO SCHÉMATU. PŘI VÝBĚRU ZAŘÍZENÍ S VHODNOU KAPACITOU ZVAŽTE SNÍŽENÍ ZÁTĚŽE. SNÍŽENÍ PODLE ÚHLU JE VYSVĚTLENO V PŘÍKLADU NÍŽE.

Síla působící na každou část postroje se mění podle jejího sklonu se zatížením 1000 kg od 500 kg (svislý postroj) do 1932 kg (úhel 150° na špičce), jak je znázorněno na obrázku.

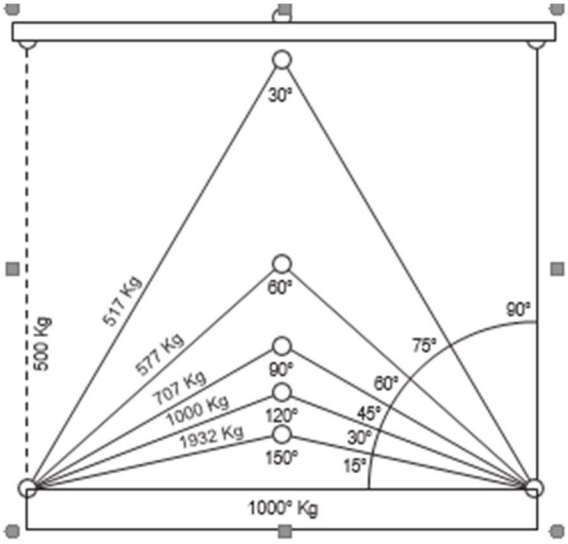

POZNÁMKA

PŘED PŘEMÍSTĚNÍM BŘEMEN A ZVEDÁNÍM ZVEDÁKEM PROVEĎTE NÁSLEDUJÍCÍ OPATŘENÍ:
• PROVEĎTE VIZUÁLNÍ KONTROLU VŠEOBECNÉHO STAVU.
• OVĚŘTE KOMPLETNÍ INTEGRITA A FUNKČNOST.
• UJISTĚTE SE, ŽE NOSNOST UVEDENÁ NA ŠTÍTKU JE VHODNÁ PRO ZVEDÁNÍ BŘEMENE.
• UJISTĚTE SE, ŽE JE NÁKLAD PRO ZVEDÁNÍ DOBŘE VYVÁŽENÝ A NEJSOU ŽÁDNÉ UVOLNĚNÉ ČÁSTI.
• ZAJISTĚTE, ABY VĚŠÁK BĚHEM PROCESU ZVEDÁNÍ NEPOŠKOZIL.

POZOR

POUŽÍVEJTE VHODNÉ ZDVIHACÍ ZAŘÍZENÍ A VYPOČÍTEJTE BEZPEČNOSTNÍ VÁHY POŽADOVANÉ PLATNÝMI ZÁKONY A BEZPEČNOSTNÍMI PŘEDPISY PRO ZVEDÁNÍ NÁKLADU VÁŽÍCÍCH VÍCE NEŽ 25 KG.

5.4 Skladování

Balený materiál lze skladovat normálně uvnitř, za předpokladu, že teplota není nižší než -20 °C nebo vyšší než 45 °C a vlhkost nepřesahuje 70 %. Je zakázáno skladovat výrobek svisle opřený o stěny nebo jiné povrchy z důvodu nebezpečí jeho převrácení vlivem nárazu a/nebo větru.
Výrobek skladujte vždy vodorovně na rovných plochách.

Při nakládání, vykládání a přepravě je třeba věnovat zvláštní pozornost, aby nedošlo k nárazu. Ujistěte se, že během výše uvedených operací nedošlo k poškození obalu. Poškozený obal nesmí zákazník v žádném případě opravovat.

5.5 Rozbalení

Otevření obalu: Otevřete opatrně, v případě potřeby oddělte díly a řádně a opatrně vyjměte. Opatrně je svažte a poté je zvedněte svisle. Po odstranění obalu lze zakoupený výrobek zvedat pouze pomocí nástrojů k tomu určených.
Kontrola neporušenosti: Při otevírání obalu zkontrolujte úplnost zakoupeného produktu. Pokud si myslíte, že některá součást chybí, kontaktujte výrobce.

5.6 Montáž a umístění

V závislosti na použití musí být zakoupený výrobek umístěn v blízkosti místa instalace, pro které je určen.
Před zahájením instalačních činností a zahájením používání je nutné:
• Odstraňte kryty a ochranný obal (pokud existuje).
• Odstraňte všechny upevňovací svorky použité při přepravě.
• Používejte lana/popruhy pevně připevněné ke koncům zvedacího zařízení, jak je uvedeno v tomto návodu.
• Zkontrolujte, zda je povrch místnosti/místa zvoleného pro instalaci nebo použití pravidelný, rovný a snese uvedené hmotnosti.

INFORMACE

U VÝROBKŮ VÁŽÍCÍCH VÍCE NEŽ 25 KG PŘI PŘEPRAVNÍCH A INSTALAČNÍCH PRÁCÍCH JE POVINNÉ POUŽITÍ VHODNÝCH VOZIDEL, JAKO JSOU VYSOKOZDVIŽNÝ NEBO PALETOVÝ VOZÍK.

DODATEČNÁ INFORMACE
PROJDĚTE DOKUMENTACI KAŽDÉHO JEDNOTLIVÉHO ZVEDACÍHO NEBO UCHYCOVACÍHO ZAŘÍZENÍ.

Za prevenci nehod je odpovědný personál, který dodržuje zákonná ustanovení platná v jejich zemi a současně dodržuje obecné pokyny uvedené v tomto návodu.

5.7 Příprava na náklady uživatele

Uživatel si musí připravit následující:
- místnosti/místo instalace nebo použití, jak to vyžadují platné místní předpisy týkající se bezpečnosti a ochrany zdraví při práci.

5.8 Obecné kontroly

Proveďte celkovou kontrolu mechanické části, zejména:
• provést celkovou vizuální kontrolu sestav, které tvoří zakoupený výrobek (u výrobků nedodávaných jako jeden celek) a zkontrolovat, zda nevykazují žádné zvláštní mechanické závady nebo cizí předměty;

• zvláště pečlivě zkontrolujte úplnost výrobku;
• zkontrolujte, zda jsou mechanické skupiny dokonale sestaveny a vyrovnány, připojeny a upevněny ke své konstrukci.
• zkontrolovat dotažení matic a šroubů hlavních součástí zakoupeného výrobku;
• zkontrolujte, zda se pohyblivé části (pokud existují) mohou volně pohybovat.

5.9 Vyřazení z provozu

Následující odstavec obsahuje některá doporučení a pokyny, jak provést vyřazení z provozu, demontáž a odstranění zakoupeného produktu na konci jeho životnosti.
Pro vyřazení z provozu je třeba vzít v úvahu níže uvedené procesy a informace v pokynech pro použité komponenty.

Níže popsané operace jsou vyhrazeny výhradně kvalifikovaným a oprávněným pracovníkům:
• Zajistěte dostatek prostoru pro provádění všech pohybů bez rizika pro personál.
• Pro tyto operace vždy používejte vhodné OOP, jak je uvedeno v kapitole 4.

Zakoupený produkt neobsahuje žádné nebezpečné složky nebo látky, které by vyžadovaly speciální postupy likvidace.

NEBEZPEČÍ

POUŽÍVEJTE EXTRÉMNÍ OPATRNOST, PROTOŽE MOŽNÝ PÁD SOUČÁSTÍ NEBO KOMPONENTŮ BĚHEM FÁZE DEMONTÁŽE MŮŽE BÝT ZAMĚSTNANCŮM VÁŽNĚ RIZIKO.

• Odstraňte pohyblivé části a tam, kde je to možné, oddělte různé součásti podle typu materiálu. Díly je nutné oddělit podle druhu materiálu (plast, kov atd.) a likvidovat je odděleným sběrem. Odpovědné firmy mají být pověřeny likvidací materiálů pocházejících z demontáže.
• Odstraňte a přemístěte různé části z pracovní oblasti, přičemž přijměte všechna nezbytná opatření.
• Před zvedáním velkoformátových dílů zkontrolujte, zda jsou zvedací zařízení správně připevněna a používejte pouze vhodné popruhy a vybavení, jak je popsáno v předchozích odstavcích.

ANOTACE

LIKVIDACE MUSÍ BÝT PROVÁDĚNY V SOULADU S LEGISLATIVA STÁTU, KDE SE VÝROBEK POUŽÍVÁ. PROVOZOVATEL JE POVINEN JEDNAT V SOULADU S PŘEDPISY PLATNÝMI V JEHO STÁTU.

NEBEZPEČÍ

UPOZORŇUJEME, ŽE S NĚKTERÝMI ZVLÁŠTNÍMI VELIKOSTMI A ZNAČNOU HMOTNOSTÍ LZE MANIPULOVAT POUZE POMOCÍ VHODNÉHO ZDVIHACÍHO ZAŘÍZENÍ.

NEBEZPEČÍ

VŠECHNY OPERACE VYŘAZOVÁNÍ Z PROVOZU MUSÍ PROVÁDĚT VYŠKOLENÝ PERSONÁL VYBAVENÝ VHODNÝMI OSOBNÍMI OCHRANNÝMI PROSTŘEDKY (OOP).

6. ÚDRŽBA

6.1 Obecné

Tato kapitola, určená technikům údržby zákazníka popisuje operace údržby, které je třeba na výrobku provést.
Níže popsaná opatření údržby slouží k udržení účinnosti a dobrého stavu zakoupeného produktu. Cílem je zabránit jakýmkoliv defektům nebo rozbití.

Pojem údržba zahrnuje následující činnosti:

• Preventivní údržba

Soubor zásahů prováděných v předem stanovených intervalech nebo v souladu s předepsanými kritérii s cílem snížit možnost vzniku závad nebo snížení funkčnosti výrobku; preventivní údržba zahrnuje kontrolu, kontrolu, seřizování a čištění.

• Odborná údržba

Odborná údržba je definována jako všechny zásahy prováděné v předem stanovených intervalech nebo v důsledku závad či poškození za účelem obnovení funkčnosti výrobku. Odborná údržba zahrnuje zásahy jako revize, opravy, obnovení cílových provozních podmínek nebo výměna rozbité, vadné nebo opotřebované sestavy.

POZNÁMKA

ODBORNOU ÚDRŽBU OHLEDNĚ OBNOVY SVAŘŮ MUSÍ PROVÁDĚT VÝHRADNĚ SPOLEČNOST METALMEC S.R.L. NEBO VÁMI OPRÁVNĚNÝ PERSONÁL.

Tato příručka se týká osoby, která je jako servisní technik kvalifikována k instalaci, správnému používání, seřizování, čištění a údržbě zakoupeného produktu.

POZNÁMKA

OPRAVNÉ PRÁCE MUSÍ BÝT PROVÁDĚNY V NÁSLEDUJÍCÍCH FREKVENCÍCH:
A) PO OPOTŘEBENÍ: PO VYHODNOCENÍ VÝSLEDKŮ PREVENTIVNÍ ANALÝZY OPOTŘEBENÍ BUDE PROVEDENA OPRAVA, ABY SE NEPOŠKODIL VÝROBEK.
B) PO ZÁVADĚ NEBO POŠKOZENÍ: OPRAVA BUDE PROVEDENA PO ZJIŠTĚNÍ VADY NEBO NADMĚRNÝCH POŠKOZENÍ.
OPRAVA MUSÍ BÝT PROVÁDĚNA PO VYHODNOCENÍ VÝSLEDKŮ ANALÝZY.

Je třeba připomenout, že správně prováděná údržba může snížit poškození a riziko nehod. Včasná oprava zabrání dalšímu opotřebení.

Používejte originální náhradní díly a pečlivě opravte nefunkční součásti, abyste je uvedli do normálního stavu.

POZNÁMKA

Společnost METALMEC S.R.L. NEBUDE ODPOVĚDNÁ ZA ŽÁDNÉ VADY NEBO PORUCHY BĚHEM ZÁRUČNÍ DOBY V PŘÍPADĚ NEDOSTATKU ÚDRŽBY, VÝMĚNY ZA NEORIGINÁLNÍ NEBO VÝROBCE NESCHVÁLENÉ DÍLY A POUŽÍVÁNÍ VÝROBKU A ODLIŠNĚ OD SPECIFIKACE UVEDENÉ V MANULACI.

6.2 Obecná bezpečnostní opatření

Personál odpovědný za údržbu musí být dobře vyškolený a musí mít důkladné znalosti předpisů pro prevenci nehod; nepovolané osoby se během práce musí zdržovat mimo oblast údržby/pracovní plochy.
Při údržbě produktu musí být vždy přísně dodržována opatření pro prevenci nehod obsažená v tomto odstavci, aby nedošlo ke zranění osob a poškození zařízení.

Personál odpovědný za používání výrobku, a zejména personál údržby, si musí být vědom rizik, která představuje používání těchto typů výrobků v prostředí, ve kterém se používají, jako je stavebnictví, zemědělství, logistika a průmysl, atd.

• Umístěte zvláštní výstražné štítky: ZAŘÍZENÍ POD ÚDRŽBOU - PROBÍHAJÍCÍ PRÁCE - NEPROVÁDĚJTE MANIPULACI v přístupových oblastech a ve všech oblastech, kde se provádějí údržbářské práce. Ujistěte se, že jsou značky jasně viditelné.

NEBEZPEČÍ

JE ZAKÁZÁNO PROVÁDĚT ÚDRŽBOVÉ PRÁCE V MÍSTECH, KDE SE VÝROBEK POUŽÍVÁ (RAMPY, MOSTKY APOD.). ÚDRŽBA MUSÍ BÝT VŽDY PROVÁDĚNA V KONKRÉTNÍCH PROSTORÁCH, JAKO JSOU WORKSHOPY, KDE LZE ČINNOST PROVÁDĚT BEZPEČNĚ.

6.2.1 Pokyny pro údržbu je třeba vždy dodržovat

Před každým použitím musí personál údržby vždy provést vizuální kontrolu celistvosti konstrukce a svarů. To se týká zejména ploch, sloupků, koncových hlav a svarů spojů, které nesmějí vykazovat žádné deformace, praskliny nebo známky opotřebení. Pokud jsou zjištěny závady nebo poškozené díly, je použití výrobku přísně zakázáno. Hrozí nebezpečí nehod a také nebezpečí poškození majetku a zranění osob. Zakoupený produkt podléhá týdenní plánované kontrole za předpokladu stálého každodenního používání. Toto musí provádět kvalifikovaný personál, který porozuměl obsahu výše uvedených norem. Cílem je zjistit stav opotřebení a případné poškození konstrukce nebo svarů. O výsledcích všech kontrol je kupující/uživatel povinen vést písemné záznamy s uvedením data, jména, kvalifikace, adresy a podpisu osoby provádějící kontrolu. Jakékoli mimořádné operace údržby, které by měly být považovány za nezbytné na základě provedených kontrol, musí být provedeny kvalifikovaným personálem. Toto musí být provedeno v souladu s pokyny výrobce, nebo musí být výrobce pověřen provedením práce přímo, jinak zaniká záruka.

6.2.2 Utahovací momenty šroubů pro nakládací můstek řady MS040-B/BF s panty/pružinovým zdvihem

Při údržbě výrobků se šrouby je často nutné utahovat ocelové šrouby různých typů a velikostí momentovým klíčem. V konkrétním případě je řada MS040-B/BF vybavena speciálními vinutými pružinami upevněnými šestihrannými šrouby UNI 5739 s hrubým závitem třídy 8,8.
Tyto upevňovací šrouby je nutné kontrolovat při každé údržbě. V případě potřeby musí být utaženy podle následujících utahovacích momentů:
• M10: předepsaná hodnota 36 Nm;
• M12: předepsaná hodnota 62 Nm;
• M16: předepsaná hodnota 153 Nm.

6.2.3 Plán a četnost kontrol

Níže je uveden plán intervalů servisních zásahů, které má kupující provést, aby byla zaručena integrita produktu a jeho bezpečné používání.
Plán uvádí oblasti týkající se operace, která má být provedena, četnost kontrol nebo inspekcí a nezbytnou kvalifikaci pracovníků odpovědných za tuto činnost.
Příklad frekvenční legendy:
• xA: každých x let
• A: ročně
• xM: každých x měsíců
• M: měsíčně
• xS: každých x týdnů
• S: týdně
• G: denně
• U: před každým použitím

Provozní frekvence	**ČETNOST**	**Personál**
Ověření integrity struktury	U	uživatel
Plánovaná kontrola	S	Specialista na údržbu
Kontrola svarů	U	specialista na údržbu
Kontrola utahovacího momentu šroubů (platí pouze u MS040-B MS040-BF	M	specialista na údržbu

6.2.4 Plán preventivní údržby

Je důležité, aby používané výrobky procházely pravidelnou preventivní údržbou kvalifikovaným personálem, aby se předešlo závadám, které by mohly způsobit přímé nebo nepřímé poškození.
Činnosti údržby pro komponenty produktu byly uspořádány v technických listech údržby pouze jako příklad.
Ty mají svůj původ částečně v činnostech údržby, kterým je výrobek tradičně vystaven, částečně v systémových analýzách, částečně ve specifických databázích.
To také umožňuje, aby informace, které berou v úvahu specifické rozdíly produktu vyplývající z jeho kritických bodů, byly zaznamenány v jediném dokumentu.

POZNÁMKA

OPATŘENÍ PREVENTIVNÍ ÚDRŽBY MUSÍ PROVÁDĚT PODLE SPECIFIKACE NA DATOVÝCH LISTECH ZÁKAZNÍK, PŘÍP. PROVEDE PERSONÁL JÍM OPRÁVNĚNÝ.

Pro bezpečnou práci a ochranu životnosti výrobku doporučujeme:
• pravidelně čistěte vnější povrch, abyste odstranili usazeniny na povrchu výrobku, které by mohly způsobit uklouznutí nebo pád uživatele (jako jsou oleje, mastnota, bláto atd.).
• provádějte pravidelné čištění vnějšího povrchu za účelem odstranění usazenin na povrchu výrobku, které mohou vést k riziku rozbití samotného výrobku (jako jsou kamínky a pevné nečistoty).

NEBEZPEČÍ

JE ZAKÁZÁNO POUŽÍVAT ZAKOUPENÝ VÝROBEK, POKUD JSOU PŘÍTOMNÉ MATERIÁLY, JAKO JSOU KAMENY, PEVNÉ ZBYTKY, MASTNOT, OLEJ ATD, KTERÉ MOHOU ZA BEZPEČNÝCH PODMÍNEK OVLIVŇOVAT NAVIGACI, PŘILNAVOST A PŘECHOD.
PEČLIVÉ A PRAVIDELNÉ ČIŠTĚNÍ ZARUČUJE BEZPEČNÉ POUŽÍVÁNÍ VÝROBKU.

KRITÉRIUM DOKONČENÍ

Listy údržby se mohou řídit níže uvedeným schématem vyplňování nebo analogickým systémem, který však musí být stejně účinný z hlediska sledovatelnosti. Pro funkční organizaci údržby se doporučuje používat navržené listy údržby.

Datový list preventivní údržby č.	Datum:
Zakoupený produkt	zásah
referenční výkres (pokud je k dispozici)	číslo
časový interval zásahu	trvání zásahu
popis servisního zásahu	
nutné náhradní díly	
nutná výbava	
detailní popis prováděných prací v časovém pořadí	
poznámky	

Zejména je nezbytné, aby byl pro každou činnost údržby vyplněn výše uvedený datový list. Ten pak musí osoba odpovědná za údržbu uchovávat v samostatné složce.

Na datovém listu musí být uvedeny následující údaje:

1. Typ preventivní údržby
2. Číslo listu údržby
3. Datum, kdy byla provedena údržba
4. Název produktu
5. Typ zásahu
6. Referenční výkres (pokud je k dispozici)
7. Referenční nákres č. (pokud existuje)
8. Interval: doporučená minimální frekvence zásahu
9. Odhadovaná doba trvání zásahu
10. Popis typu zásahu, také pomocí výkresů (pokud jsou k dispozici) a vyznačení míst zásahu
11. Informace týkající se nezbytných náhradních dílů k provedení/dokončení zásahu
12. Vybavení nutné k provedení zásahu: klíče, stlačený vzduch, rukavice atp.
13. Podrobný popis prací, které mají být provedeny (v chronologickém pořadí), aby byl zásah správně proveden.
V této části jsou také uvedena doporučení, varování a inherentní nebezpečí (pokud existují) při provádění této činnosti údržby.